OFFICIAL
ELECTRONIC

Svorkovnice a konektory

Distributor elektronických součástek

Obsah

Typ	Rozteč	Provedení	Strana
MSD	2,54 mm	0°	2
MTB	3,5 - 3,81 mm	0°, 35°	2
MTS	3,5 - 3,81 mm	0°, 90°	2
MMT	3,5 - 3,81 mm	90°	2
MSD	5 - 5,08 mm	0°	3
MSM	5 - 5,08 mm	0°, 35°, 90°, 270°	3
MSQ	5 - 5,08 mm	0°, 90°	3
MSS	5 - 5,08 mm	0°	3
MSS	5 - 5,08 mm	90°, 270°	4
MSB	5 - 5,08 mm	0°, 90°	4
MSG	5 - 5,08 mm	0°, 90°, 270°	4
MSB	5 - 5,08 mm	0°, 90°	5
MCQ	5 - 5,08 mm	90°	5
MCM	5 - 5,08 mm	0°	5
MSP	5 - 5,08 mm	0°, 35°, 90°	6
MTB	7 - 7,62 mm	0°, 55°	6
MTS	7 - 7,62 mm	0°, 90°	6
MSM	7 - 7,62 mm	0°, 35°, 90°, 270°	7
MSS	7 - 7,62 mm	0°, 90°, 270°	7
MSG	7 - 7,62 mm	0°	7
MSG	7 - 7,62 mm	90°, 270°	8
MSQ	7 - 7,62 mm	0°, 90°	8
MMT	7 - 7,62 mm	90°	8
MCM	7 - 7,62 mm	0°	8
MSP	9,52 mm	0°, 35°, 90°	9
MSB	10 - 10,16 mm	0°, 90°	9
MSM	10 - 10,16 mm	0°, 35°	9
MSM	10 - 10,16 mm	90°, 270°	10
MSS	10 - 10,16 mm	0°, 90°	10
MSG	10 - 10,16 mm	0°, 90°	10
MSQ	10 - 10,16 mm	0°, 90°	10
MSB	10 - 10,16 mm	270°	11
MCQ	10 - 10,16 mm	0°, 90°	11
MCM	10 - 10,16 mm	0°	11
MPS	10 - 10,16 mm	90°	11
MPP	15 mm	90°	11
PSB	5 - 5,08 mm	3 výškové, 2 - 3 výškové, 1 - 2 výškové, vysoké, střední	12
PSM	5 - 5,08 mm	3 výškové, 2 - 3 výškové, 1 - 2 výškové	12
PSM	5 - 5,08 mm	vysoké, střední	13
PSQ	5 - 5,08 mm	3 výškové, 2 - 3 výškové, 1 - 2 výškové, vysoké, střední	13
PSB	10 - 10,16 mm	3 výškové, 2 - 3 výškové, 1 - 2 výškové, vysoké, střední	14
PSM	10 - 10,16 mm	3 výškové, 2 - 3 výškové, 1 - 2 výškové	14
PSM	10 - 10,16 mm	vysoké, střední	15
PSQ	10 - 10,16 mm	3 výškové, 2 - 3 výškové, 1 - 2 výškové, vysoké, střední	15
CTM	3,5 - 3,81 mm	0°, 90°	16
CTF	3,5 - 3,81 mm	0°	17
CKF	3,5 - 3,81 mm	0°	17
CBF	5 - 5,08 mm	0°	17
CSF	5 - 5,08 mm	0°	17
CSF	5 - 5,08 mm	0°	18
CSM	5 - 5,08 mm	0°	18
CTF	5 - 5,08 mm	0°	18
CVF	5 - 5,08 mm	0°	18
CVF	5 - 5,08 mm	0°	19
CIF	5 - 5,08 mm	0°	19
CIM	5 - 5,08 mm	0°	19
CIM	5 - 5,08 mm	0°, 45°, 90°	20
CIM	5 - 5,08 mm	90°	21
CRM	5 - 5,08 mm	0°	21
CCF	5 - 5,08 mm	0°	22
CPM	5 - 5,08 mm	0°, 90°	22
CVF	7,5 - 7,62 mm	0°	23
CIF	7,5 - 7,62 mm	0°	23
CIM	7,5 - 7,62 mm	0°, 90°	23
CTF	7,5 - 7,62 mm	0°	23
CTF	7,5 - 7,62 mm	0°	24
CTM	7,5 - 7,62 mm	0°, 90°	24
CKF	7 - 7,62 mm	0°	25
CBF	7 - 7,62 mm	0°	25
CSF	10 - 10,16 mm	0°	25
CSM	10 - 10,16 mm	0°	25
CVF	10 - 10,16 mm	0°	26
CIF	10 - 10,16 mm	0°	26
CIM	10 - 10,16 mm	0°, 45°, 90°	26
CIM	10 - 10,16 mm	0°, 45°, 90°	27
CPM	10 - 10,16 mm	0°, 90°	28
CCF	10 - 10,16 mm	0°	28
STC000, STC072, STC107, SMC072, SMC107			29
Přehled			30

SAURO 2,54 mm

řada MSD--00-

max. napětí:	130 V
max. proud:	10 A
průřez vodiče:	1 mm²
počet pólů:	2 - 12
materiál:	UL94 V-0
max. teplota:	110 °C
barva:	zelená

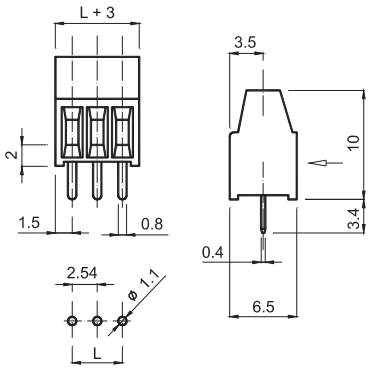

M	S	D	0	3	0	0	5

typ
MSD
MSM
MSQ
MSS
MSB
MSG

počet pólů

rozteč
1 = 5,00 mm
5 = 5,08 mm

úhel vývodů
0 = rovný
4 = 35°
9 = 90°
5 = 270°

označení
0 = bez označení

SAURO 3,5 - 3,81 mm

řada MTB--00-

max. napětí:	160V
max. proud:	12 A
průřez vodiče:	1,5 mm²
počet pólů:	2 - 25
materiál:	UL94 V-0
max. teplota:	110 °C
barva:	zelená

X = 8 nebo T

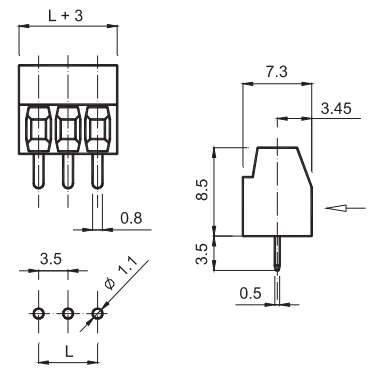

řada MTB--04-

max. napětí:	300 V
max. proud:	17,5 A
počet pólů:	2 - 18
materiál:	UL94 V-0
max. teplota:	110 °C
barva:	zelená

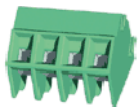

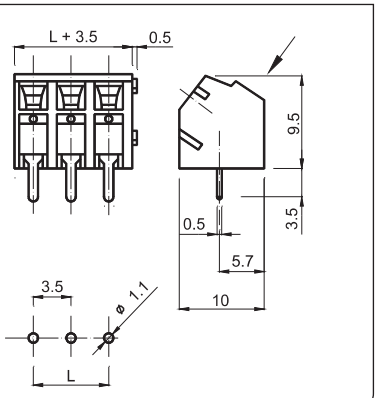

řada MTS--00-

max. napětí:	200 V
max. proud:	12 A
průřez vodiče:	1,5 mm²
počet pólů:	2 - 25
materiál:	UL94 V-0
max. teplota:	110 °C
barva:	zelená

X = 8 nebo T

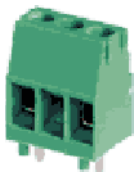

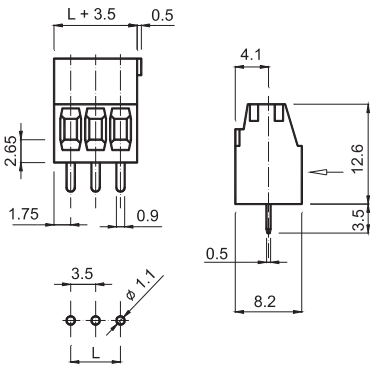

řada MTS--09-

max. napětí:	200 V
max. proud:	12 A
průřez vodiče:	1,5 mm²
počet pólů:	2 - 25
materiál:	UL94 V-0
max. teplota:	110 °C
barva:	zelená

X = 8 nebo T

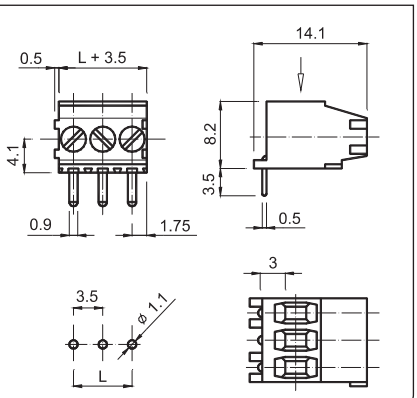

řada MMT--00-

max. napětí:	300 V
max. proud:	10 A
průřez vodiče:	1,5 mm²
počet pólů:	2 - 25
materiál:	PA6.6 V-0
max. teplota:	110 °C
barva:	zelená

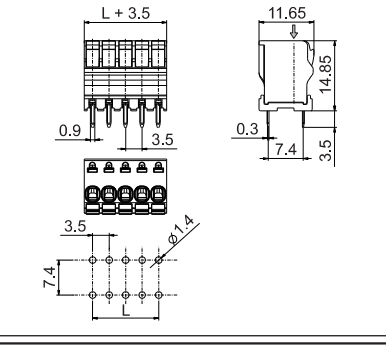

M	T	B	0	3	0	0	8

typ
MTB
MTS

počet pólů

rozteč
8 = 3,50 mm
T = 3,81 mm

úhel vývodů
0 = rovný
4 = 35°
9 = 90°

označení
0 = bez označení

řada MSD--00-

max. napětí:	300 V
max. proud:	12 A
počet pólů:	2 - 6
materiál:	UL94 V-0
max. teplota:	110 °C
barva:	zelená

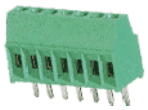

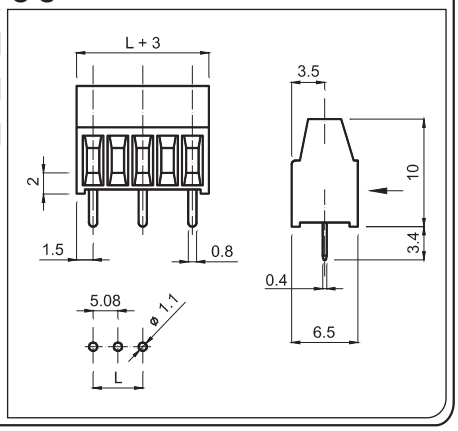

řada MSM--00-

max. napětí:	300 V
max. proud:	24 A
poč. pólů:	2 - 25
materiál:	UL94 V-0
max. teplota:	110 °C
barva:	zelená

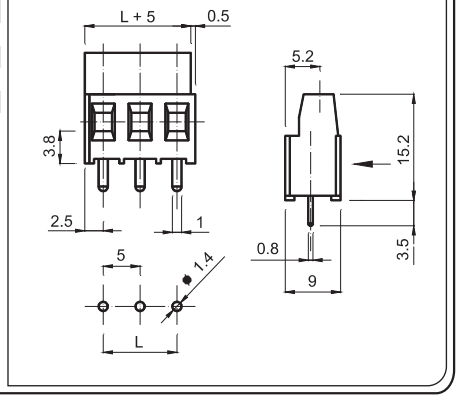

řada MSM--04-

max. napětí:	300 V
max. proud:	24 A
poč. pólů (5):	2 - 12
p. pólů (5.08):	2 - 25
materiál:	UL94 V-0
max. teplota:	110 °C
barva:	zelená

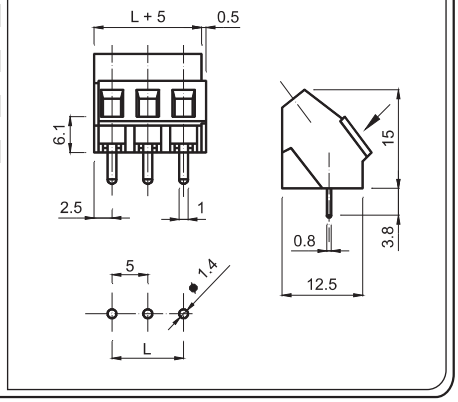

řada MSM--05-

max. napětí:	300 V
max. proud:	24 A
počet pólů:	2 - 25
materiál:	UL94 V-0
max. teplota:	110 °C
barva:	zelená

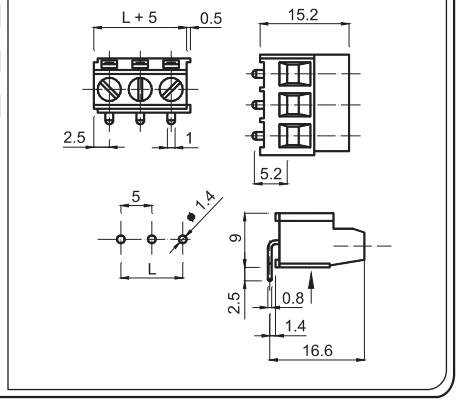

řada MSM--09-

max. napětí:	300 V
max. proud:	24 A
počet pólů:	2 - 25
materiál:	UL94 V-0
max. teplota:	110 °C
barva:	zelená

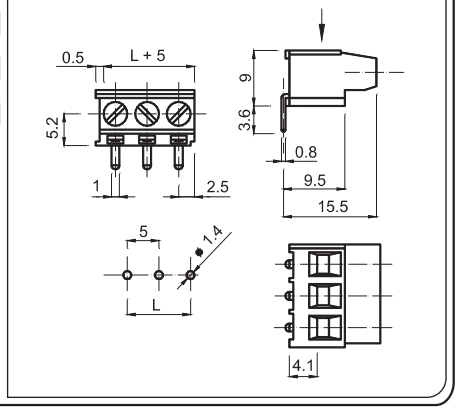

řada MSQ--00-

max. napětí:	300 V
max. proud:	32 A
počet pólů:	2 - 25
materiál:	UL94 V-0
max. teplota:	110 °C
barva:	zelená

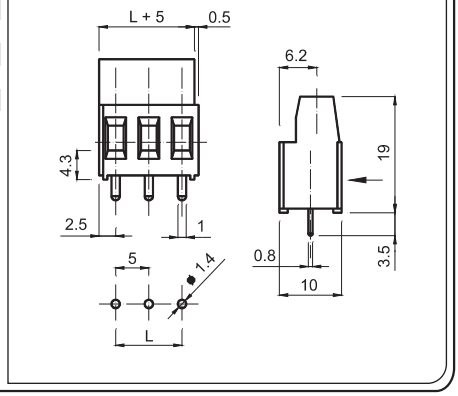

řada MSQ--09-

max. napětí:	300 V
max. proud:	32 A
počet pólů:	2 - 25
materiál:	UL94 V-0
max. teplota:	110 °C
barva:	zelená

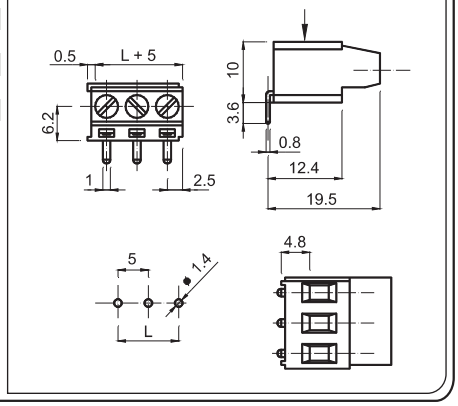

řada MSS--00-

max. napětí:	300 V
max. proud:	24 A
počet pólů:	2 - 25
materiál:	UL94 V-0
max. teplota:	110 °C
barva:	zelená

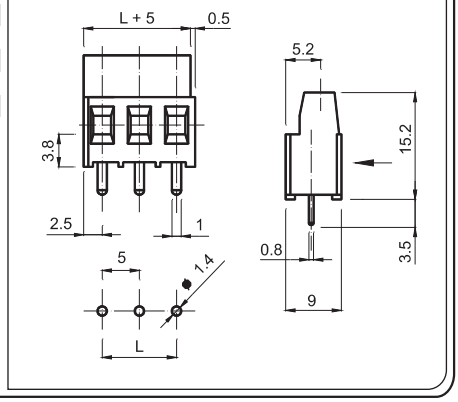

řada MSS--05-

max. napětí:	300 V
max. proud:	24 A
poč. pólů:	2 - 25
materiál:	UL94 V-0
max. teplota:	110 °C
barva:	zelená

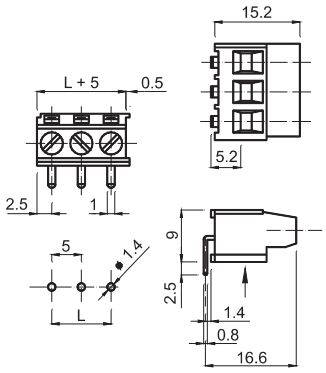

řada MSS--09-

max. napětí:	300 V
max. proud:	24 A
poč. pólů:	2 - 25
materiál:	UL94 V-0
max. teplota:	110 °C
barva:	zelená

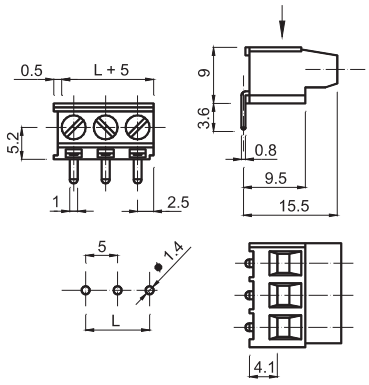

řada MSB--00-

max. napětí:	300 V
max. proud:	17,5 A
počet pólů:	2 - 25
materiál:	UL94 V-0
max. teplota:	110 °C
barva:	zelená

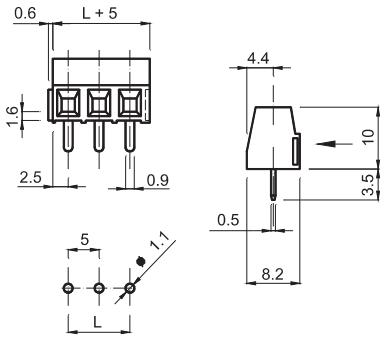

řada MSB--09-

max. napětí:	300 V
max. proud:	17,5 A
počet pólů:	2 - 25
materiál:	UL94 V-0
max. teplota:	110 °C
barva:	zelená

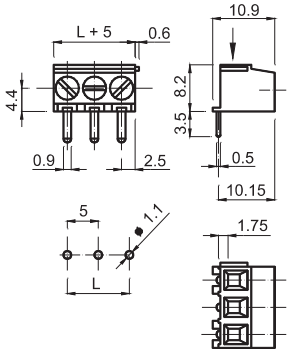

řada MSG--00-

max. napětí:	300 V
max. proud:	24 A
počet pólů:	2 - 25
materiál:	UL94 V-0
max. teplota:	110 °C
barva:	zelená

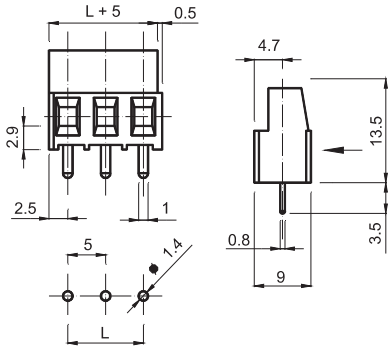

řada MSG--05-

max. napětí:	300 V
max. proud:	24 A
počet pólů:	2 - 25
materiál:	UL94 V-0
max. teplota:	110 °C
barva:	zelená

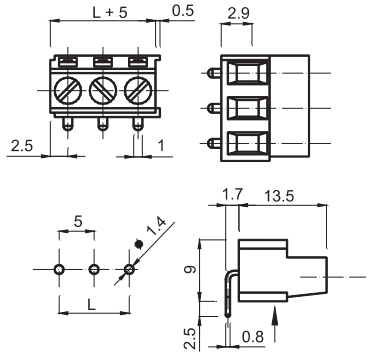

řada MSG--09-

max. napětí:	300 V
max. proud:	24 A
počet pólů:	2 - 25
materiál:	UL94 V-0
max. teplota:	110 °C
barva:	zelená

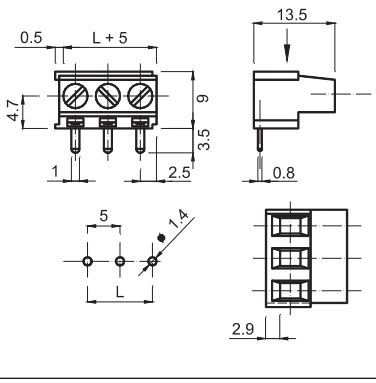

M	S	D	0	3	0	0	5

typ
- MSD
- MSM
- MSQ
- MSS
- MSB
- MSG

počet pólů

rozteč
- 1 = 5,00 mm
- 5 = 5,08 mm

úhel vývodů
- 0 = rovný
- 4 = 35°
- 9 = 90°
- 5 = 270°

označení
- 0 = bez označení

řada MSB--06-

max. napětí:	300 V
max. proud:	17,5 A
průřez vodiče:	1,5 mm²
počet pólů:	2 - 8
materiál:	PA6.6 V-0
max. teplota:	110 °C
barva:	zelená

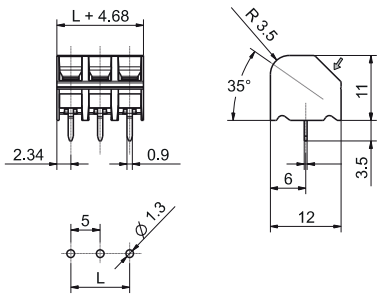

řada MSB--TA-

max. napětí:	300 V
max. proud:	17,5 A
průřez vodiče:	2,5 mm²
počet pólů:	2 - 25
materiál:	PA6.6 V-0
max. teplota:	110 °C
barva:	zelená

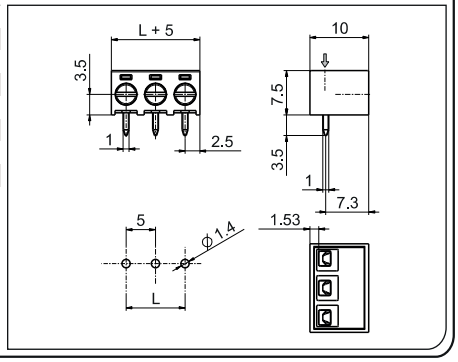

řada MCQ--00-

max. napětí:	300 V
max. proud:	12 A
průřez vodiče:	2,5 mm²
počet pólů:	2 - 18
materiál:	PA6.6 V-0
max. teplota:	110 °C
barva:	zelená

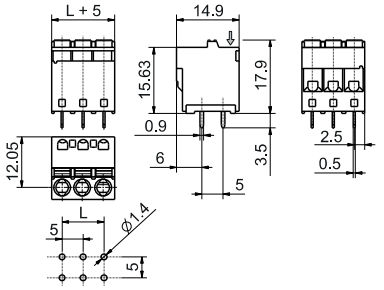

řada MCQ--09-

max. napětí:	300 V
max. proud:	12 A
průřez vodiče:	2,5 mm²
počet pólů:	2 - 18
materiál:	PA6.6 V-0
max. teplota:	110 °C
barva:	zelená

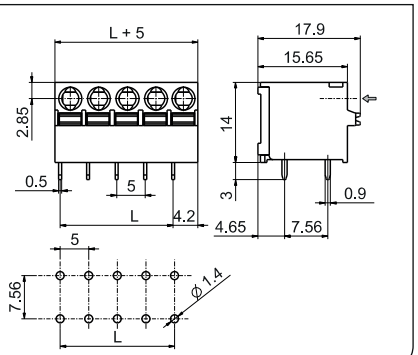

řada MCM--00-

max. napětí:	500 V
max. proud:	16 A
průřez vodiče:	2,5 mm²
počet pólů:	2 - 12
materiál:	PA6.6 V-0
max. teplota:	110 °C
barva:	zelená

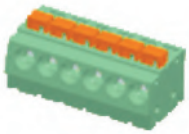

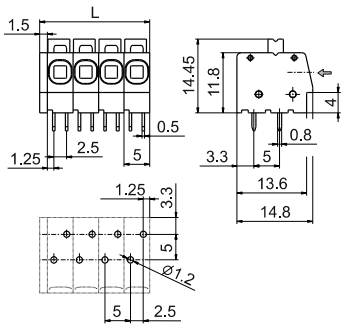

M	S	D	0	3	0	0	5

typ
- MSD
- MSM
- MSQ
- MSS
- MSB
- MSG

počet pólů

označení
- 0 = bez označení

úhel vývodů
- 0 = rovný
- 4 = 35°
- 9 = 90°
- 5 = 270°

rozteč
- 1 = 5,00 mm
- 5 = 5,08 mm

SAURO 6,35 mm

řada MSP--00-

max. napětí:	500 V
max. proud:	32 A
průřez vodiče:	6 mm²
počet pólů:	2 - 3
materiál:	UL94 V-0
max. teplota:	110 °C
barva:	zelená

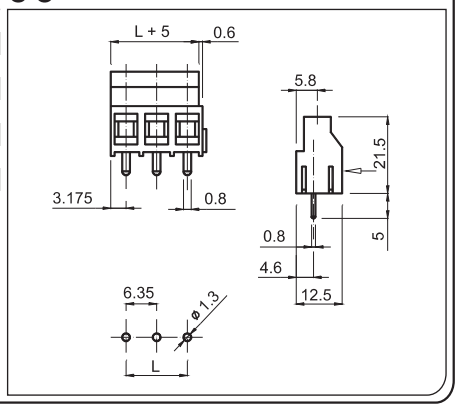

řada MSP--04-

max. napětí:	500 V
max. proud:	32 A
průřez vodiče:	6 mm²
počet pólů:	2 - 3
materiál:	UL94 V-0
max. teplota:	110 °C
barva:	zelená

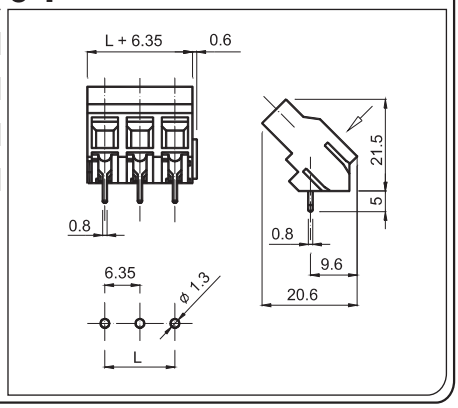

řada MSP--09-

max. napětí:	450 V
max. proud:	41 A
počet pólů:	2 - 3
materiál:	UL94 V-0
max. teplota:	110 °C
barva:	zelená

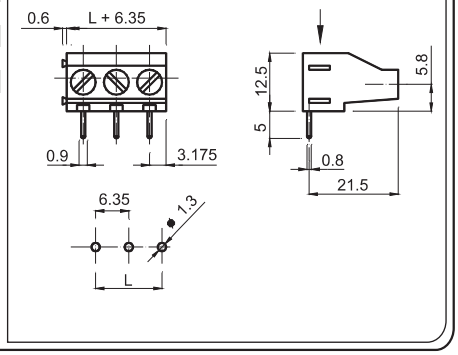

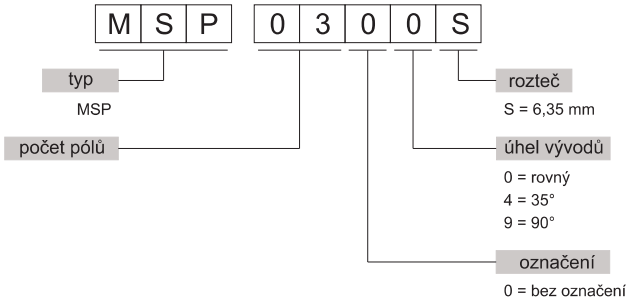

SAURO 7 - 7,62 mm

řada MTB--00-

max. napětí:	450 V
max. proud:	12 A
průřez vodiče:	1,5 mm²
počet pólů:	2 - 13
materiál:	UL94 V-0
max. teplota:	110 °C
barva:	zelená

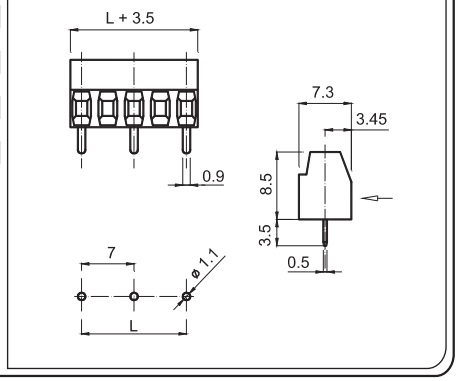

řada MTB--06-

max. napětí:	300 V
max. proud:	17,5 A
počet pólů:	1 - 9
materiál:	UL94 V-0
max. teplota:	110 °C
barva:	zelená

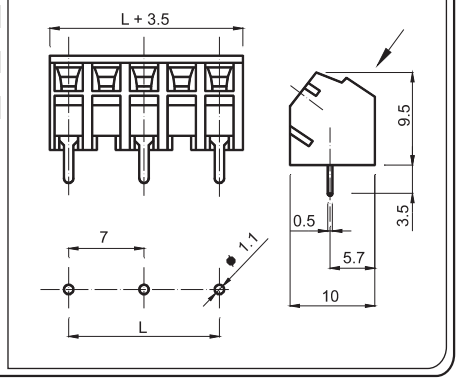

řada MTS--00-

max. napětí:	450 V
max. proud:	12 A
průřez vodiče:	1,5 mm²
počet pólů:	2 - 13
materiál:	UL94 V-0
max. teplota:	110 °C
barva:	zelená

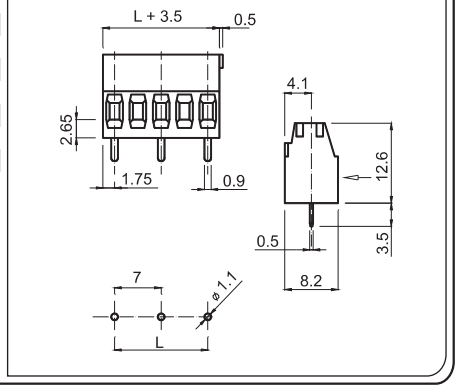

řada MTS--09-

max. napětí:	450 V
max. proud:	12 A
průřez vodiče:	1,5 mm²
počet pólů:	2 - 13
materiál:	UL94 V-0
max. teplota:	110 °C
barva:	zelená

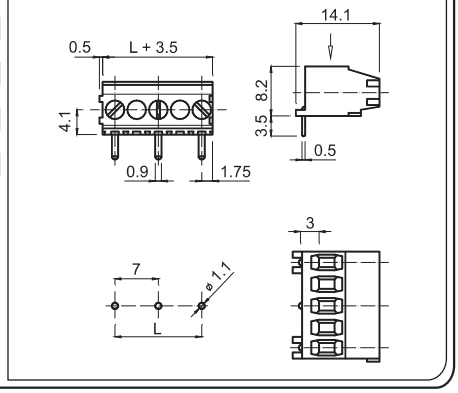

řada MSM--00-

max. napětí:	450 V
max. proud:	17,5 A
průřez vodiče:	2,5 mm²
poč. pólů (7,5):	2 - 4
poč. pólů (7,62):	2 - 3
materiál:	UL94 V-0
max. teplota:	110 °C
barva:	zelená

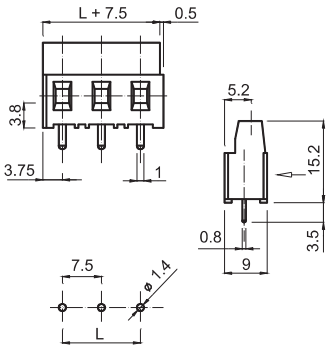

řada MSM--04-

max. napětí:	450 V
max. proud:	17,5 A
průřez vodiče:	2,5 mm²
počet pólů:	2 - 12
materiál:	UL94 V-0
max. teplota:	110 °C
barva:	zelená

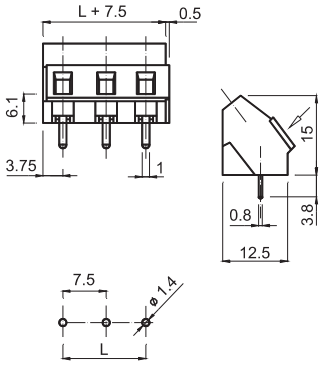

řada MSM--05-

max. napětí:	450 V
max. proud:	17,5 A
průřez vodiče:	2,5 mm²
poč. pólů (7,5:)	2 - 4
poč. pólů (7,62):	2 - 3
materiál:	UL94 V-0
max. teplota:	110 °C
barva:	zelená

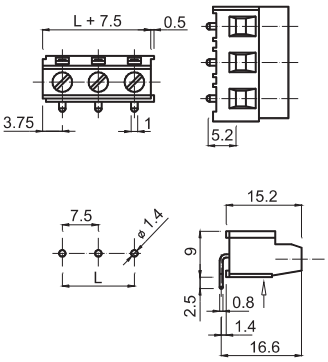

řada MSM--09-

max. napětí:	450 V
max. proud:	17,5 A
průřez vodiče:	2,5 mm²
poč. pólů (7,5):	2 - 4
poč. pólů (7,62):	2 -3
materiál:	UL94 V-0
max. teplota:	110 °C
barva:	zelená

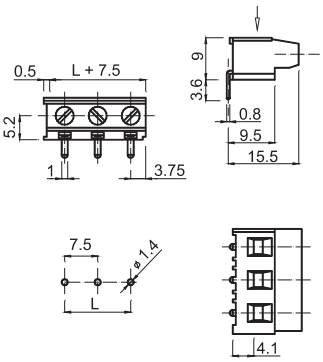

řada MSS--00-

max. napětí:	450 V
max. proud:	17,5 A
průřez vodiče:	2,5 mm²
poč. pólů (7,5):	2 - 4
poč. pólů (7,62):	2 - 3
materiál:	UL94 V-0
max. teplota:	110 °C
barva:	zelená

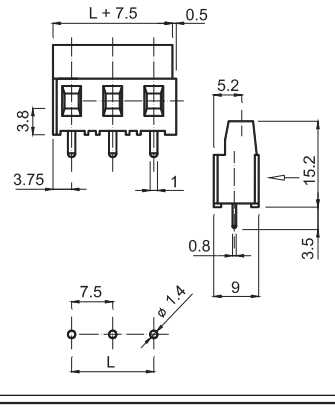

řada MSS--05-

max. napětí:	750 V
max. proud:	24 A
p. pólů (7,5):	2 - 4
p. pólů (7,62):	2 - 3
materiál:	UL94 V-0
max. teplota:	110 °C
barva:	zelená

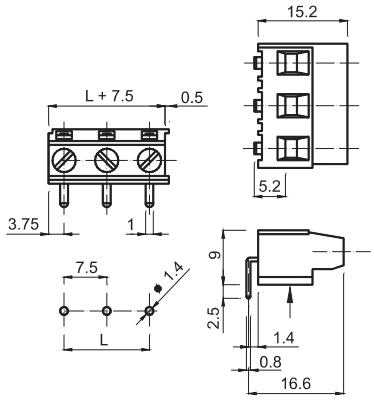

řada MSS--09-

max. napětí:	450 V
max. proud:	17,5 A
průřez vodiče:	2,5 mm²
poč. pólů (7,5):	2 - 4
poč. pólů (7,62):	2 - 3
materiál:	UL94 V-0
max. teplota:	110 °C
barva:	zelená

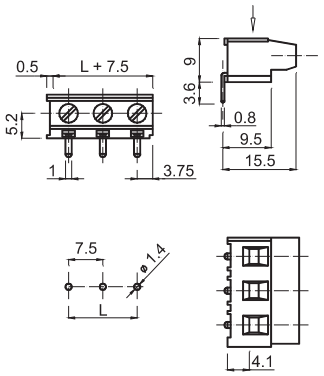

řada MSG--00-

max. napětí:	450 V
max. proud:	17,5 A
průřez vodiče:	2,5 mm²
poč. pólů (7,5):	2 - 5
poč. pólů (7,62):	2 - 3
materiál:	UL94 V-0
max. teplota:	110 °C
barva:	zelená

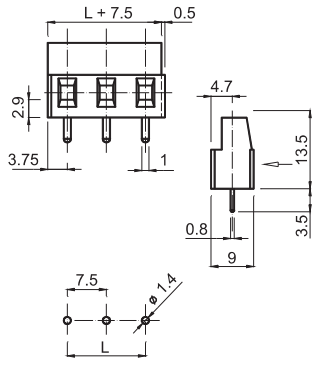

řada MSG--05-

max. napětí:	750 V
max. proud:	24 A
p. pólů (7,5):	2 - 5
p. pólů (7,62):	2 - 3
materiál:	UL94 V-0
max. teplota:	110 °C
barva:	zelená

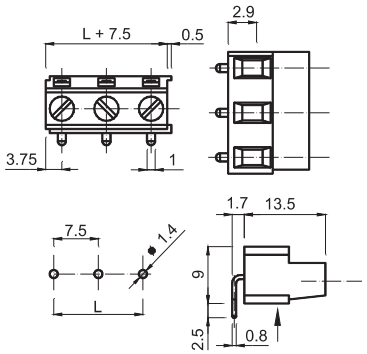

řada MSG--09-

max. napětí:	450 V
max. proud:	17,5 A
průřez vodiče:	2,5 mm²
poč. pólů (7.5):	2 - 5
poč. pólů (7,62):	2 - 3
materiál:	UL94 V-0
max. teplota:	110 °C
barva:	zelená

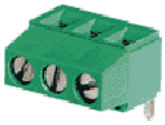

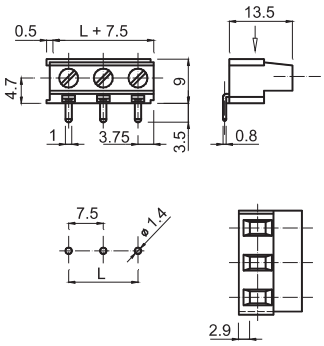

řada MSQ--00-

max. napětí:	450 V
max. proud:	24 A
průřez vodiče:	4 mm²
poč. pólů (7,5):	2 - 4
poč. pólů (7,62):	2 - 3
materiál:	UL94 V-0
max. teplota:	110 °C
barva:	zelená

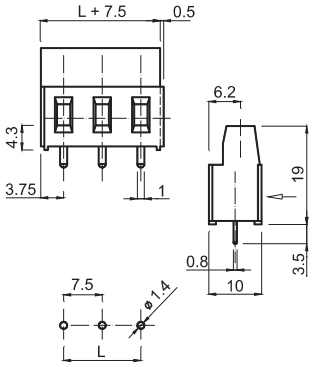

řada MSQ--09-

max. napětí:	450 V
max. proud:	24 A
průřez vodiče:	4 mm²
poč. pólů (7,5):	2 - 4
poč. pólů (7,62):	2 - 3
materiál:	UL94 V-0
max. teplota:	110 °C
barva:	zelená

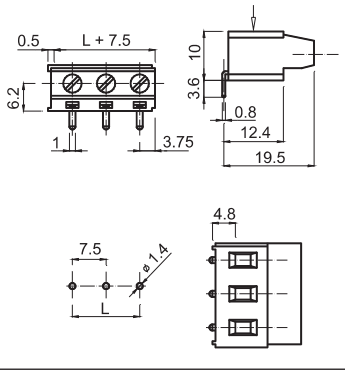

řada MMT--00-

max. napětí:	750 V
max. proud:	10 A
průřez vodiče:	1,5 mm²
počet pólů:	2 - 13
materiál:	PA6.6 V-0
max. teplota:	110 °C
barva:	zelená

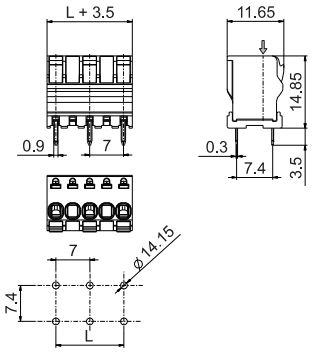

řada MCM--00-

max. napětí:	500 V
max. proud:	16 A
počet pólů:	2,5 mm²
materiál:	2 - 12
max. teplota:	PA6.6 V-0
barva:	110 °C
	zelená

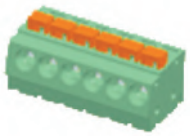

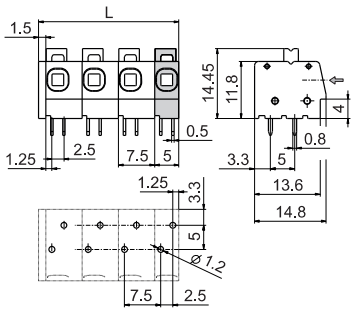

M	S	M	0	3	0	0	3

typ
- MTB
- MTS
- MSM
- MSS
- MSG
- MSQ

počet pólů

rozteč
- 9 = 7,00 mm
- 3 = 7,50 mm

úhel vývodů
- 0 = rovný
- 4 = 35°
- 9 = 90°
- 5 = 270°
- 6 = 55°

označení
- 0 = bez označení

SAURO 9,52 mm

řada MSP--00-

max. napětí:	750 V
max. proud:	32 A
průřez vodiče:	6 mm²
počet pólů:	2 - 3
materiál:	UL94 V-0
max. teplota:	110 °C
barva:	zelená

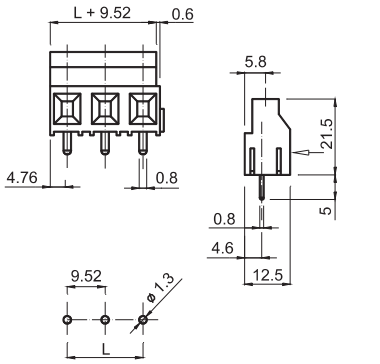

řada MSP--04-

max. napětí:	750 V
max. proud:	32 A
průřez vodiče:	6 mm²
počet pólů:	2 - 3
materiál:	UL94 V-0
max. teplota:	110 °C
barva:	zelená

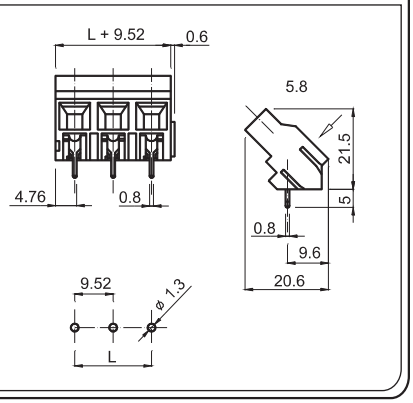

řada MSP--09-

max. napětí:	750 V
max. proud:	41 A
počet pólů:	2 - 3
materiál:	UL94 V-0
max. teplota:	110 °C
barva:	zelená

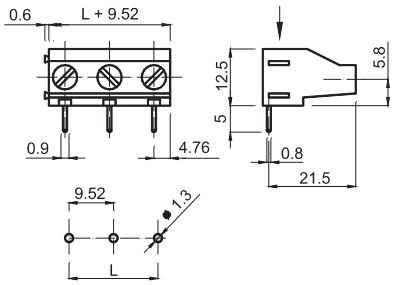

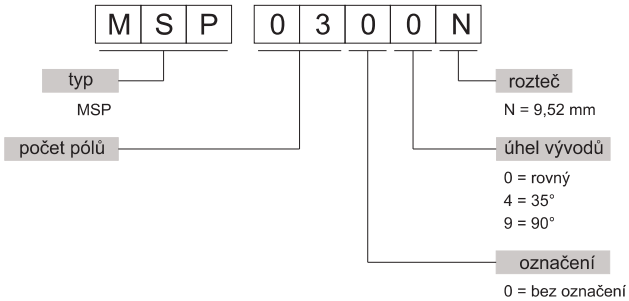

SAURO 10 - 10,16 mm

řada MSB--00-

max. napětí:	750 V
max. proud:	13,5 A
průřez vodiče:	1,5 mm²
počet pólů:	2 - 13
materiál:	UL94 V-0
max. teplota:	110 °C
barva:	zelená

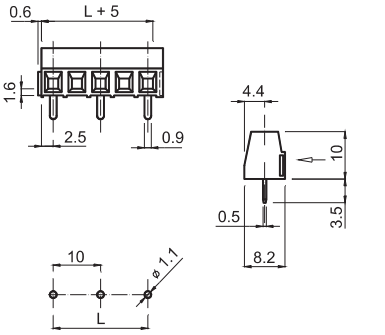

řada MSB--09-

max. napětí:	750 V
max. proud:	13,5 A
průřez vodiče:	1,5 mm²
počet pólů:	2 - 13
materiál:	UL94 V-0
max. teplota:	110 °C
barva:	zelená

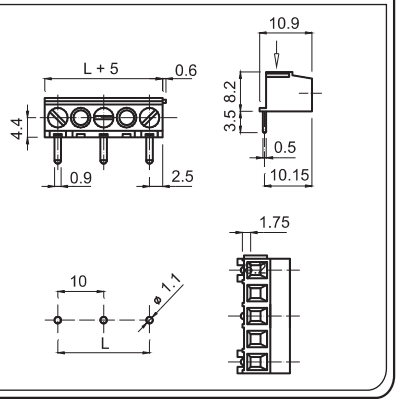

řada MSM--00-

max. napětí:	750 V
max. proud:	17,5 A
průřez vodiče:	2,5 mm²
počet pólů:	2 - 13
materiál:	UL94 V-0
max. teplota:	110 °C
barva:	zelená

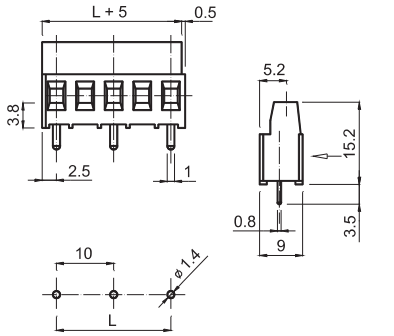

řada MSM--04-

max. napětí:	750 V
max. proud:	17,5 A
průřez vodiče:	2,5 mm²
poč. pólů (10):	2 - 6
p. pólů (10,16):	2 - 13
materiál:	UL94 V-0
max. teplota:	110 °C
barva:	zelená

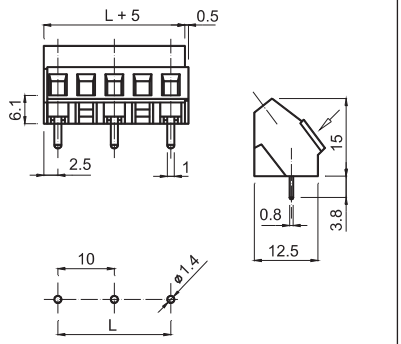

řada MSM--05-

max. napětí:	750 V
max. proud:	17,5 A
průřez vodiče:	2,5 mm²
počet pólů:	2 - 13
materiál:	UL94 V-0
max. teplota:	110 °C
barva:	zelená

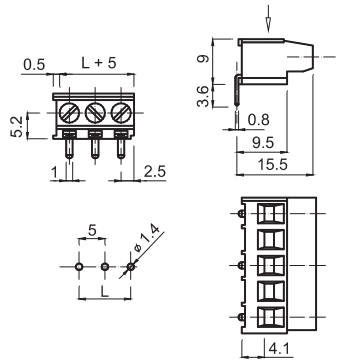

řada MSM--09-

max. napětí:	750 V
max. proud:	17,5 A
průřez vodiče:	2,5 mm²
počet pólů:	2 - 13
materiál:	UL94 V-0
max. teplota:	110 °C
barva:	zelená

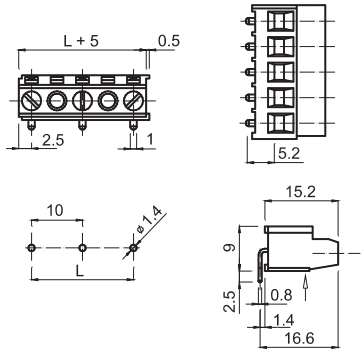

řada MSS--00-

max. napětí:	750 V
max. proud:	17,5 A
průřez vodiče:	2,5 mm²
počet pólů:	2 - 13
materiál:	UL94 V-0
max. teplota:	110 °C
barva:	zelená

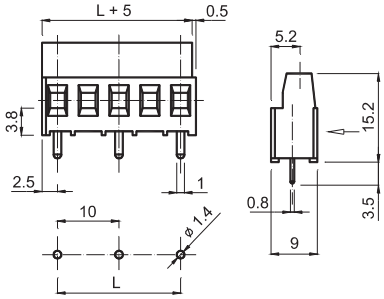

řada MSS--09-

max. napětí:	750 V
max. proud:	17,5 A
průřez vodiče:	2,5 mm²
počet pólů:	2 - 13
materiál:	UL94 V-0
max. teplota:	110 °C
barva:	zelená

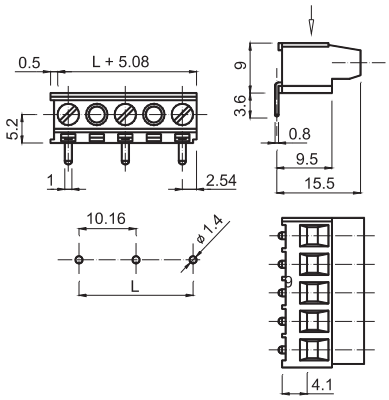

řada MSG--00-

max. napětí:	750 V
max. proud:	17,5 A
průřez vodiče:	2,5 mm²
počet pólů:	2 - 13
materiál:	UL94 V-0
max. teplota:	110 °C
barva:	zelená

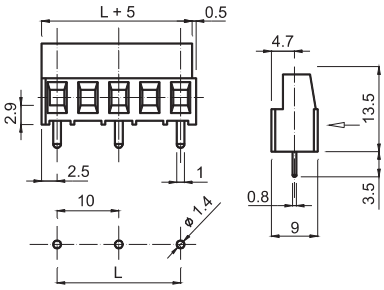

řada MSG--09-

max. napětí:	750 V
max. proud:	17,5 A
průřez vodiče:	2,5 mm²
počet pólů:	2 - 13
materiál:	UL94 V-0
max. teplota:	110 °C
barva:	zelená

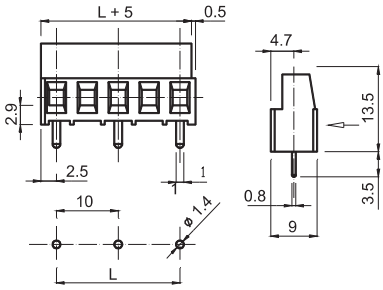

řada MSQ--00-

max. napětí:	750 V
max. proud:	24 A
průřez vodiče:	4 mm²
počet pólů:	2 - 13
materiál:	UL94 V-0
max. teplota:	110 °C
barva:	zelená

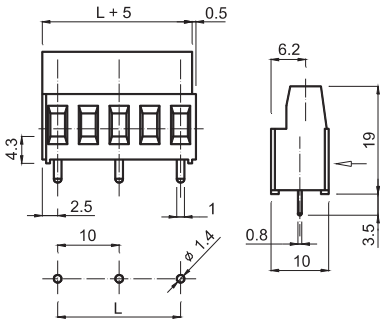

řada MSQ--09-

max. napětí:	750 V
max. proud:	24 A
průřez vodiče:	4 mm²
počet pólů:	2 - 13
materiál:	UL94 V-0
max. teplota:	110 °C
barva:	zelená

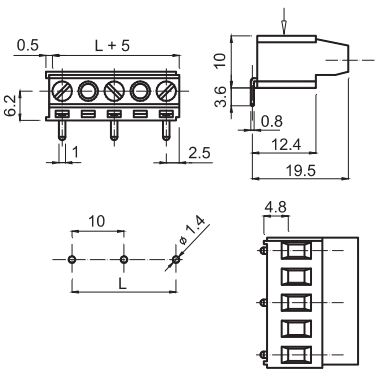

řada MSB--06-

max. napětí:	750 V
max. proud:	17,5 A
průřez vodiče:	1,5 mm²
počet pólů:	1 - 5
materiál:	PA6.6 V-0
max. teplota:	110 °C
barva:	zelená

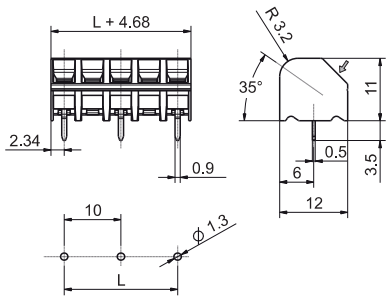

řada MSB--TA-

max. napětí:	750 V
max. proud:	17,5 A
průřez vodiče:	1,5 mm²
počet pólů:	2 - 13
materiál:	PA6.6 V-0
max. teplota:	110 °C
barva:	zelená

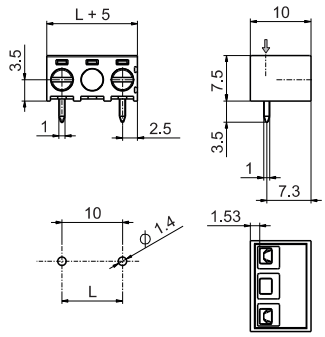

řada MCQ--00-

max. napětí:	750 V
max. proud:	12 A
průřez vodiče:	2,5 mm²
počet pólů:	2 - 9
materiál:	PA6.6 V-0
max. teplota:	110 °C
barva:	zelená

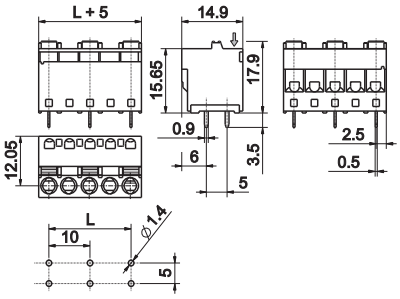

řada MCQ--09-

max. napětí:	750 V
max. proud:	12 A
průřez vodiče:	2,5 mm²
počet pólů:	2 - 9
materiál:	PA6.6 V-0
max. teplota:	110 °C
barva:	zelená

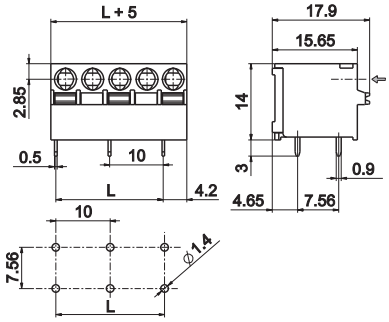

řada MCM--00-

max. napětí:	800 V
max. proud:	16 A
průřez vodiče:	2,5 mm²
počet pólů:	2 - 13
materiál:	PA6.6 V-0
max. teplota:	110 °C
barva:	zelená

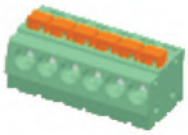

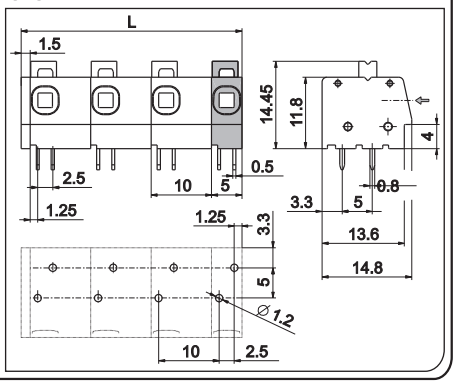

řada MPS----6

max. napětí:	1000 V
max. proud:	76 A
průřez vodiče:	16 mm²
počet pólů:	2 - 12
materiál:	PA6.6 V-0
max. teplota:	110 °C
barva:	zelená

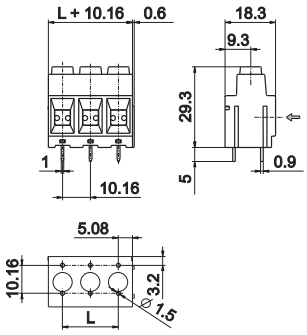

řada MPP----Q

max. napětí:	1000 V
max. proud:	125 A
průřez vodiče:	35 mm²
počet pólů:	2 - 12
materiál:	PA-F V-0
max. teplota:	110 °C
barva:	zelená

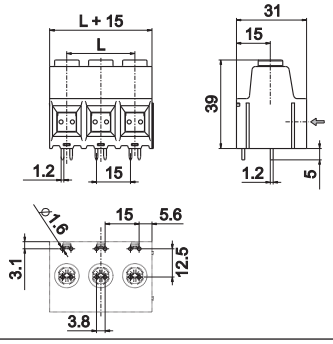

M	S	B	0	3	0	0	2

typ
MSB
MSM
MSS
MSG
MSQ

počet pólů

rozteč
2 = 10,00 mm
6 = 10,16 mm

úhel vývodů
0 = rovný
4 = 35°
9 = 90°
5 = 270°

označení
0 = bez označení

řada PSB--0T-

max. napětí:	250 V
max. proud:	13,5 A
průřez vodiče:	1,5 mm²
počet pólů:	2 - 3
materiál:	UL94 V-0
max. teplota:	110 °C
barva:	zelená

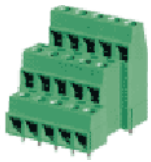

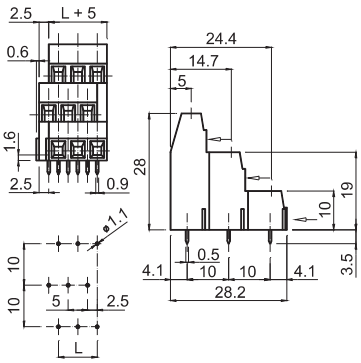

řada PSB--0K-

max. napětí:	250 V
max. proud:	13,5 A
průřez vodiče:	1,5 mm²
počet pólů:	2 - 3
materiál:	UL94 V-0
max. teplota:	110 °C
barva:	zelená

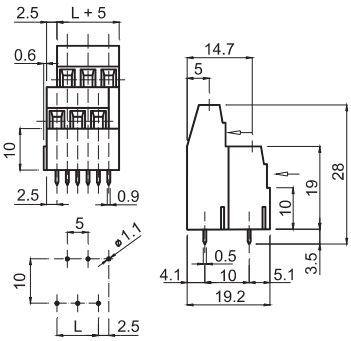

řada PSB--0D-

max. napětí:	250 V
max. proud:	13,5 A
průřez vodiče:	1,5 mm²
počet pólů:	2 - 3
materiál:	UL94 V-0
max. teplota:	110 °C
barva:	zelená

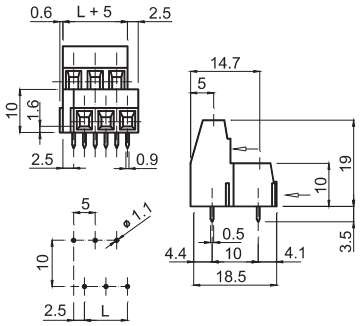

řada PSB--0H-

max. napětí:	250 V
max. proud:	13,5 A
průřez vodiče:	1,5 mm²
počet pólů:	2 - 3
materiál:	UL94 V-0
max. teplota:	110 °C
barva:	zelená

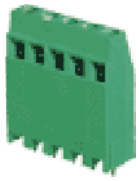

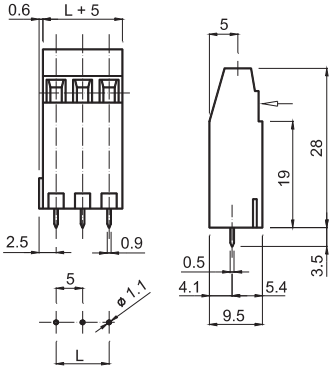

řada PSB--0M-

max. napětí:	250 V
max. proud:	13,5 A
průřez vodiče:	1,5 mm²
poč. pólů (5):	2 - 3
poč. pólů (5,08):	2 - 25
materiál:	UL94 V-0
max. teplota:	110 °C
barva:	zelená

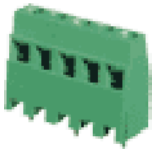

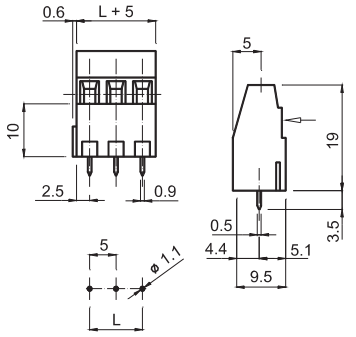

řada PSM--0T-

max. napětí:	250 V
max. proud:	17,5 A
průřez vodiče:	2,5 mm²
počet pólů:	2 - 3
materiál:	UL94 V-0
max. teplota:	110 °C
barva:	zelená

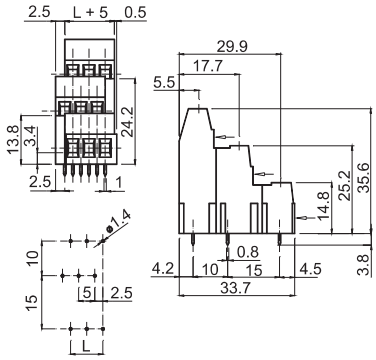

řada PSM--0K-

max. napětí:	250 V
max. proud:	17,5 A
průřez vodiče:	2,5 mm²
počet pólů:	2 - 3
materiál:	UL94 V-0
max. teplota:	110 °C
barva:	zelená

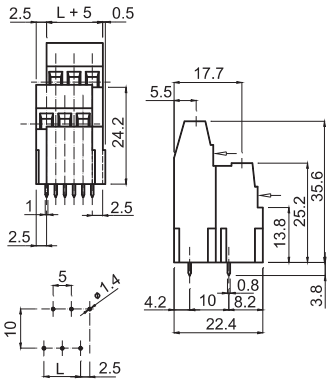

řada PSM--0D-

max. napětí:	250 V
max. proud:	17,5 A
průřez vodiče:	2,5 mm²
počet pólů:	2 - 3
materiál:	UL94 V-0
max. teplota:	110 °C
barva:	zelená

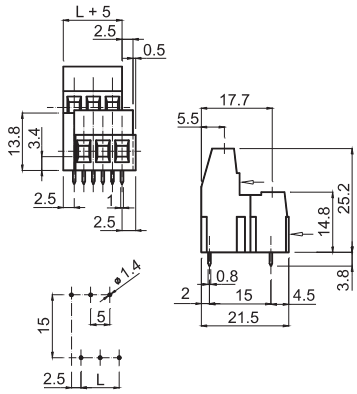

řada PSM--0H-

max. napětí:	250 V
max. proud:	17,5 A
průřez vodiče:	2,5 mm²
počet pólů:	2 - 3
materiál:	UL94 V-0
max. teplota:	110 °C
barva:	zelená

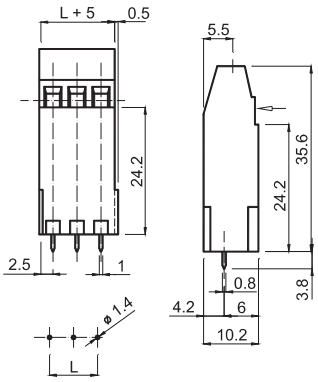

řada PSM--0M-

max. napětí:	250 V
max. proud:	17,5 A
průřez vodiče:	2,5 mm²
počet pólů:	2 - 3
materiál:	UL94 V-0
max. teplota:	110 °C
barva:	zelená

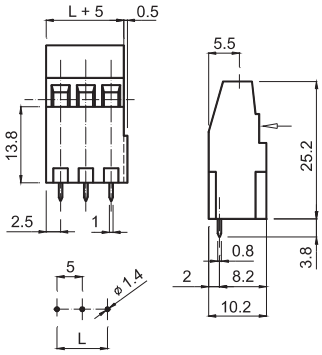

řada PSQ--0T-

max. napětí:	250 V
max. proud:	24 A
průřez vodiče:	4 mm²
počet pólů:	2 - 3
materiál:	UL94 V-0
max. teplota:	110 °C
barva:	zelená

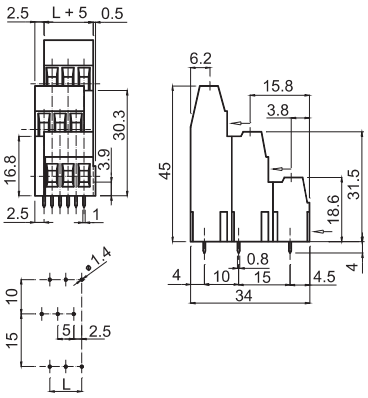

řada PSQ--0K-

max. napětí:	250 V
max. proud:	24 A
průřez vodiče:	4 mm²
počet pólů:	2 - 3
materiál:	UL94 V-0
max. teplota:	110 °C
barva:	zelená

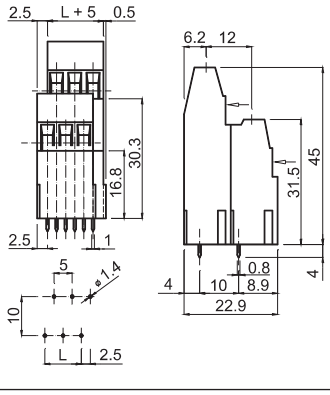

řada PSQ--0D-

max. napětí:	250 V
max. proud:	24 A
průřez vodiče:	4 mm²
počet pólů:	2 - 3
materiál:	UL94 V-0
max. teplota:	110 °C
barva:	zelená

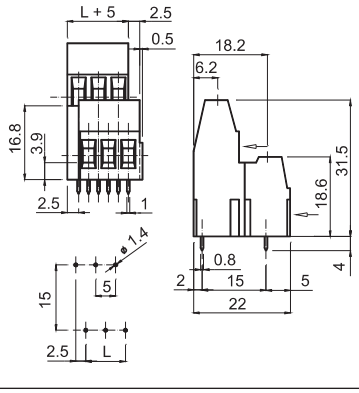

řada PSQ--0H-

max. napětí:	250 V
max. proud:	24 A
průřez vodiče:	4 mm²
počet pólů:	2 - 3
materiál:	UL94 V-0
max. teplota:	110 °C
barva:	zelená

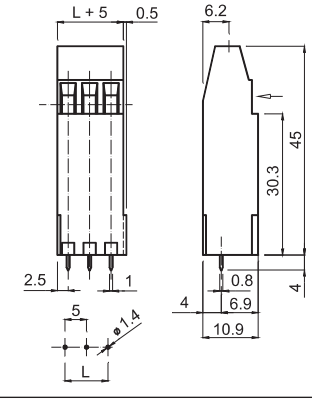

řada PSQ--0M-

max. napětí:	250 V
max. proud:	24 A
průřez vodiče:	4 mm²
počet pólů:	2 - 3
materiál:	UL94 V-0
max. teplota:	110 °C
barva:	zelená

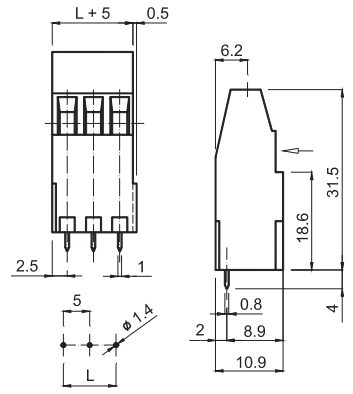

P	S	B	0	3	0	D	1

typ
PSB
PSM
PSQ

počet pólů

rozteč
1 = 5,00 mm
5 = 5,08 mm

typ montování
D = 1 - 2 výškové
M = střední výška
K = 2 - 3 výškové
H = vysoká výška
T = 3 výškové

označení
0 = bez označení

řada PSB--0T-

max. napětí:	750 V
max. proud:	13,5 A
průřez vodiče:	1,5 mm²
počet pólů:	2
materiál:	UL94 V-0
max. teplota:	110 °C
barva:	zelená

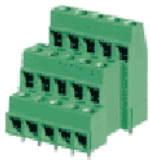

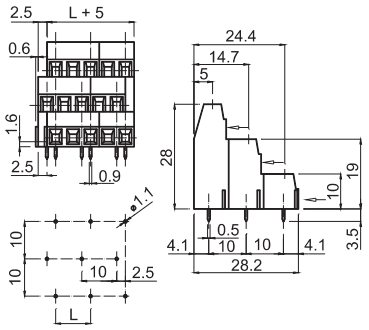

řada PSB--0K-

max. napětí:	750 V
max. proud:	13,5 A
průřez vodiče:	1,5 mm²
počet pólů:	2
materiál:	UL94 V-0
max. teplota:	110 °C
barva:	zelená

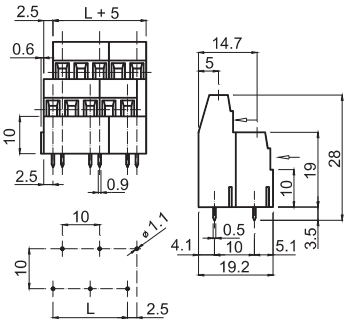

řada PSB--0D-

max. napětí:	750 V
max. proud:	13,5 A
průřez vodiče:	1,5 mm²
počet pólů:	2
materiál:	UL94 V-0
max. teplota:	110 °C
barva:	zelená

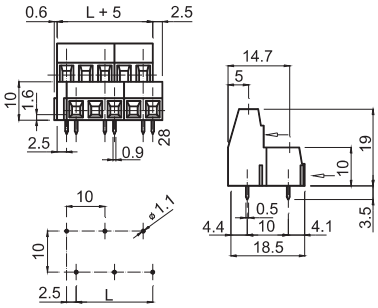

řada PSB--0H-

max. napětí:	750 V
max. proud:	13,5 A
průřez vodiče:	1,5 mm²
počet pólů:	2
materiál:	UL94 V-0
max. teplota:	110 °C
barva:	zelená

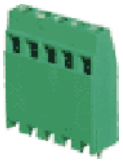

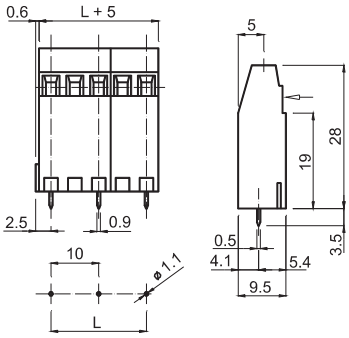

řada PSB--0M-

max. napětí:	750 V
max. proud:	13,5 A
průřez vodiče:	1,5 mm²
poč. pólů (5):	2
poč. pólů (5,08):	2 - 25
materiál:	UL94 V-0
max. teplota:	110 °C
barva:	zelená

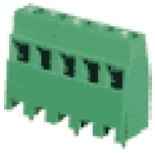

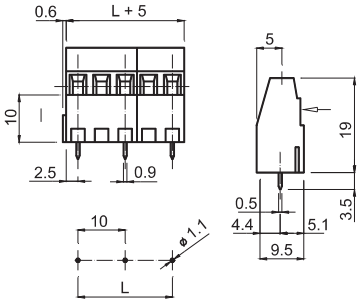

řada PSM--0T-

max. napětí:	750 V
max. proud:	17,5 A
průřez vodiče:	2,5 mm²
počet pólů:	2
materiál:	UL94 V-0
max. teplota:	110 °C
barva:	zelená

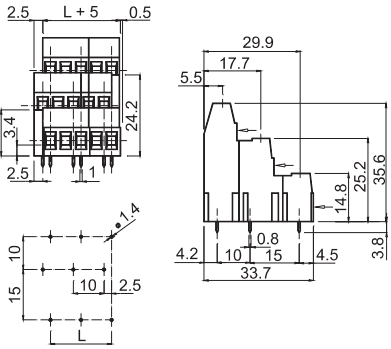

řada PSM--0K-

max. napětí:	750 V
max. proud:	17,5 A
průřez vodiče:	2,5 mm²
počet pólů:	2
materiál:	UL94 V-0
max. teplota:	110 °C
barva:	zelená

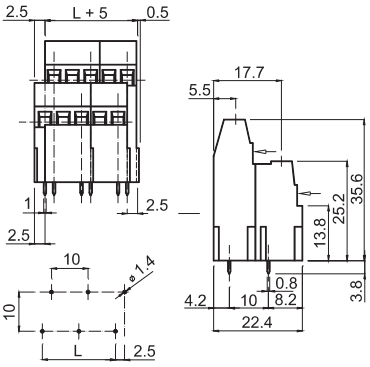

řada PSM--0D-

max. napětí:	750 V
max. proud:	17,5 A
průřez vodiče:	2,5 mm²
počet pólů:	2
materiál:	UL94 V-0
max. teplota:	110 °C
barva:	zelená

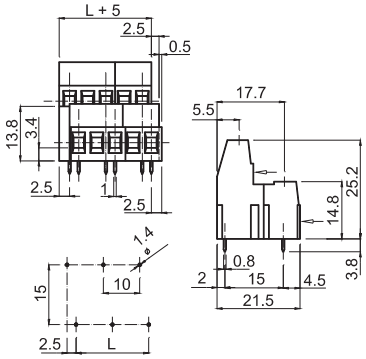

řada PSM--0H-

max. napětí:	750 V
max. proud:	17,5 A
průřez vodiče:	2,5 mm²
počet pólů:	2
materiál:	UL94 V-0
max. teplota:	110 °C
barva:	zelená

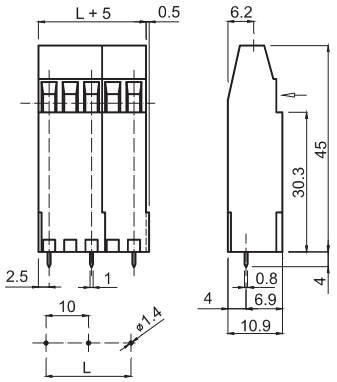

řada PSM--0M-

max. napětí:	750 V
max. proud:	17,5 A
průřez vodiče:	2,5 mm²
počet pólů:	2
materiál:	UL94 V-0
max. teplota:	110 °C
barva:	zelená

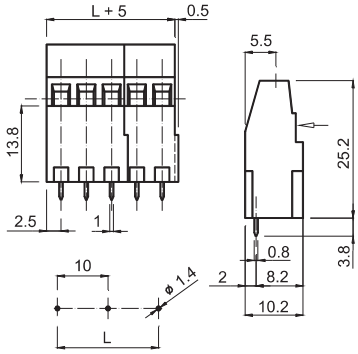

řada PSQ--0T-

max. napětí:	750 V
max. proud:	24 A
průřez vodiče:	4 mm²
počet pólů:	2
materiál:	UL94 V-0
max. teplota:	110 °C
barva:	zelená

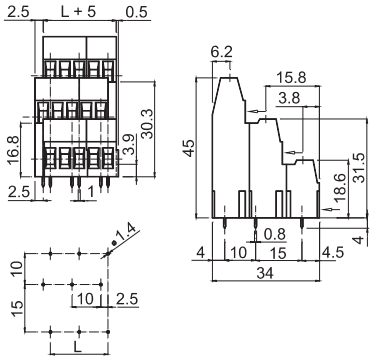

řada PSQ--0K-

max. napětí:	750 V
max. proud:	24 A
průřez vodiče:	4 mm²
počet pólů:	2
materiál:	UL94 V-0
max. teplota:	110 °C
barva:	zelená

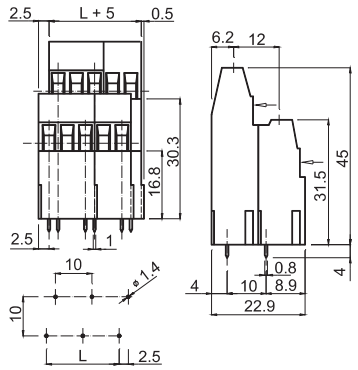

řada PSQ--0D-

max. napětí:	750 V
max. proud:	24 A
průřez vodiče:	4 mm²
počet pólů:	2
materiál:	UL94 V-0
max. teplota:	110 °C
barva:	zelená

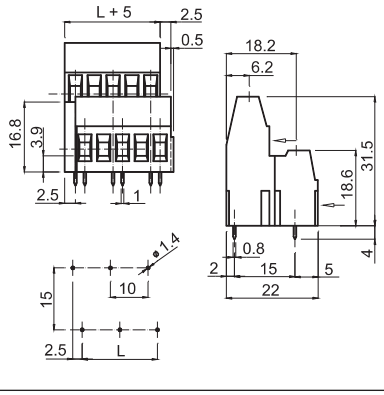

řada PSQ--0H-

max. napětí:	750 V
max. proud:	24 A
průřez vodiče:	4 mm²
počet pólů:	2
materiál:	UL94 V-0
max. teplota:	110 °C
barva:	zelená

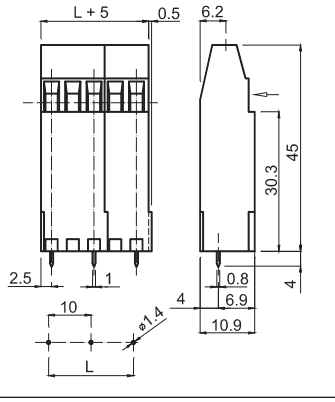

řada PSQ--0M-

max. napětí:	750 V
max. proud:	24 A
průřez vodiče:	4 mm²
počet pólů:	2
materiál:	UL94 V-0
max. teplota:	110 °C
barva:	zelená

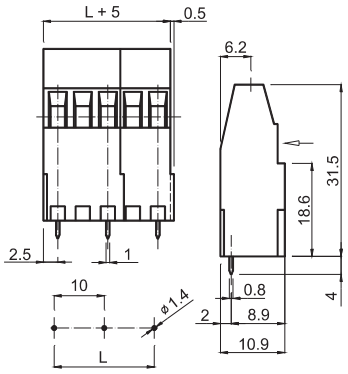

P	S	B	0	3	0	D	2

typ
PSB
PSM
PSQ

počet pólů

rozteč
2 = 10.00 mm
6 = 10.16 mm

typ montování
D = 1 - 2 výškové
M = střední výška
K = 2 - 3 výškové
H = vysoká výška
T = 3 výškové

označení
0 = bez označení

řada CTM--0M-

max. napětí:	200 V
max. proud:	11 A
počet pólů	2 - 25
materiál:	UL94 V-0
max. teplota:	110 °C
barva:	zelená

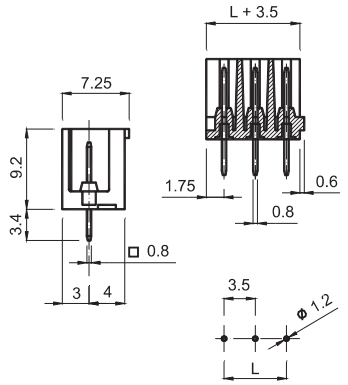

řada CTM--9M-

max. napětí:	200 V
max. proud:	11 A
počet pólů	2 - 25
materiál:	UL94 V-0
max. teplota:	110 °C
barva:	zelená

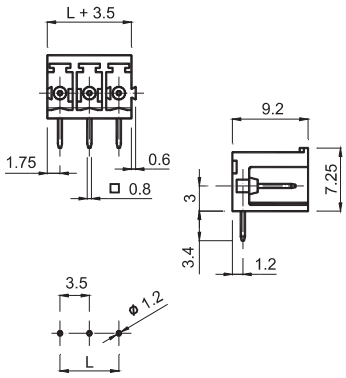

řada CTM--0P-

max. napětí:	200 V
max. proud:	11 A
počet pólů	2 - 25
materiál:	UL94 V-0
max. teplota:	110 °C
barva:	zelená

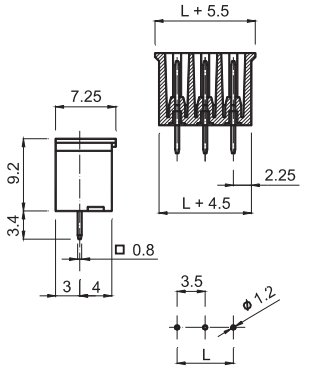

řada CTM--9P-

max. napětí:	200 V
max. proud:	11 A
počet pólů	2 - 25
materiál:	UL94 V-0
max. teplota:	110 °C
barva:	zelená

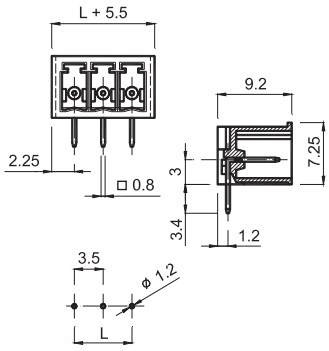

řada CTM--0V-

max. napětí:	200 V
max. proud:	11 A
počet pólů	2 - 23
materiál:	UL94 V-0
max. teplota:	110 °C
barva:	zelená

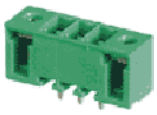

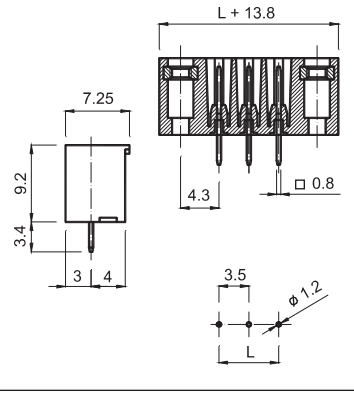

řada CTM--9V-

max. napětí:	200 V
max. proud:	11 A
počet pólů	2 - 23
materiál:	UL94 V-0
max. teplota:	110 °C
barva:	zelená

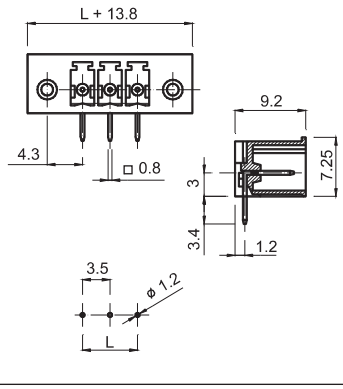

C	T	M	0	3	0	M	8

typ
- CTM
- CTF

počet pólů

verze
- 0 = rovný
- 9 = 90°

typ montování
- M = modulový
- P = polarizovaný
- V = s uzavřeným šroubem
- 0 = s bočním otvorem

rozteč
- 8 = 3,50 mm
- T = 3,81 mm

SAURO 3,5 - 3,81 mm

řada CTF--0M-

max. napětí:	200 V
max. proud:	11 A
průřez vodiče:	1,5 mm²
počet pólů:	2 - 25
materiál:	UL94 V-0
max. teplota:	110 °C
barva:	zelená

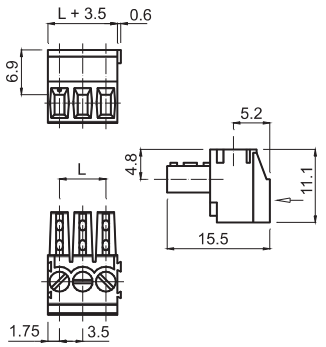

řada CTF--00-

max. napětí:	200 V
max. proud:	11 A
průřez vodiče:	1,5 mm²
počet pólů:	2 - 25
materiál:	UL94 V-0
max. teplota:	110 °C
barva:	zelená

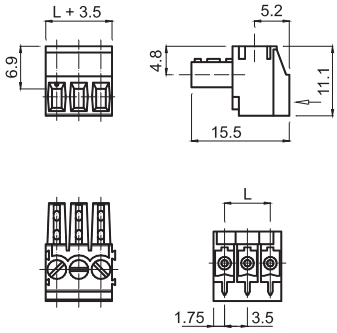

řada CTF--0V-

max. napětí:	200 V
max. proud:	11 A
průřez vodiče:	1,5 mm²
počet pólů:	2 - 23
materiál:	UL94 V-0
max. teplota:	110 °C
barva:	zelená

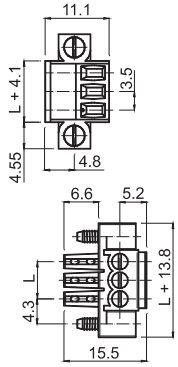

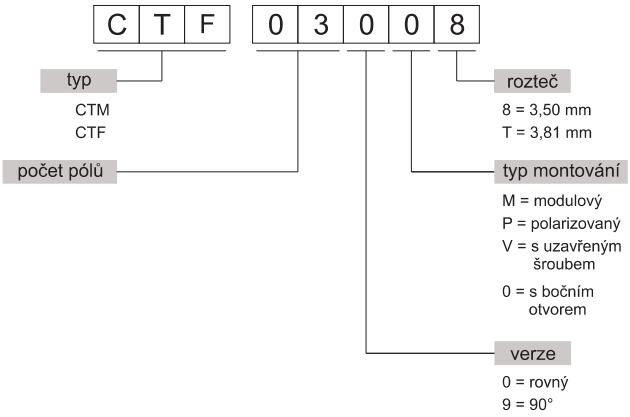

řada CKF--0--

max. napětí:	300 V
max. proud:	13,5 A
průřez vodiče:	1,5 mm²
počet pólů:	2 - 25
materiál:	PA6.6 V-0
max. teplota:	110 °C
barva:	zelená

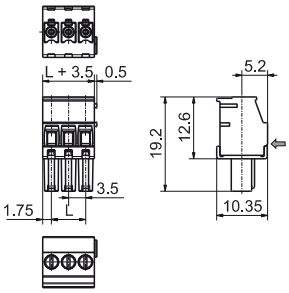

řada CBF--0--

max. napětí:	300 V
max. proud:	8 A
průřez vodiče:	1,5 mm²
počet pólů:	2 - 25
materiál:	PA6.6 V-0
max. teplota:	110 °C
barva:	zelená

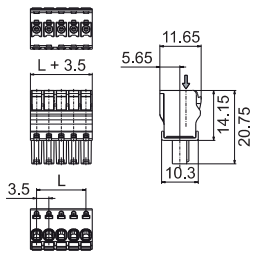

SAURO 5 - 5,08 mm

řada CSF--00-

max. napětí:	250 V
max. proud:	12 A
průřez vodiče:	2,5 mm²
počet pólů:	2 - 25
materiál:	UL94 V-0
max. teplota:	110 °C
barva:	zelená

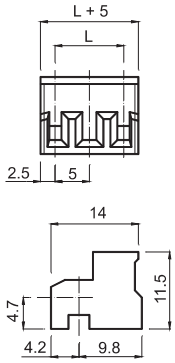

řada CSF--01-

max. napětí:	250 V
max. proud:	12 A
průřez vodiče:	2,5 mm²
poč. pólů (10):	2 - 25
p. pólů (10,16):	2 - 13
materiál:	UL94 V-0
max. teplota:	110 °C
barva:	zelená

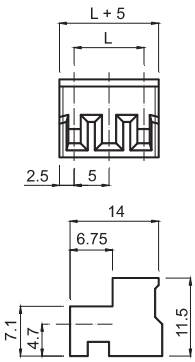

řada CSF--09-

max. napětí:	250 V
max. proud:	10 A
průřez vodiče:	2,5 mm²
počet pólů:	2 - 25
materiál:	UL94 V-0
max. teplota:	110 °C
barva:	zelená

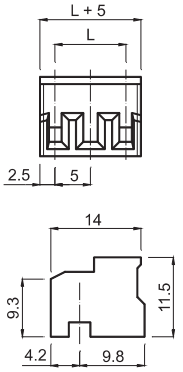

řada CSF--0J-

max. napětí:	300 V
max. proud:	13,5 A
počet pólů:	2 - 25
materiál:	UL94 V-0
max. teplota:	110 °C
barva:	zelená

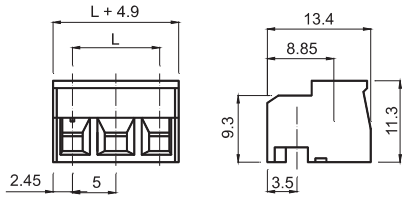

řada CSF--0S-

max. napětí:	300 V
max. proud:	13,5 A
poč. pólů:	2 -25
materiál:	UL94 V-0
max. teplota:	110 °C
barva:	zelená

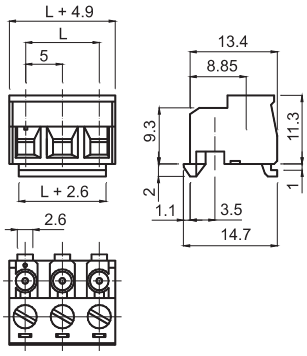

řada CSM--0A-

max. napětí:	250 V
max. proud:	12 A
počet pólů:	2 - 25
materiál:	UL94 V-0
max. teplota:	110 °C
barva:	zelená

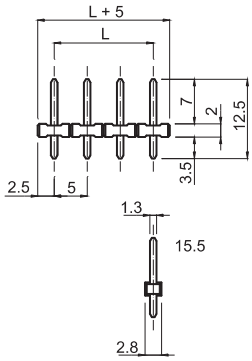

řada CTF--0M-

max. napětí:	250 V
max. proud:	11 A
průřez vodiče:	1,5 mm²
počet pólů:	2 - 3
materiál:	UL94 V-0
max. teplota:	110 °C
barva:	zelená

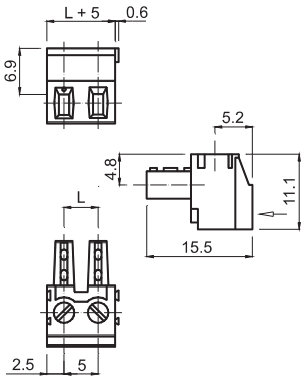

řada CVF--0R-

max. napětí:	250 V
max. proud:	12 A
průřez vodiče:	2,5 mm²
počet pólů:	2 - 25
materiál:	UL94 V-0
max. teplota:	110 °C
barva:	zelená

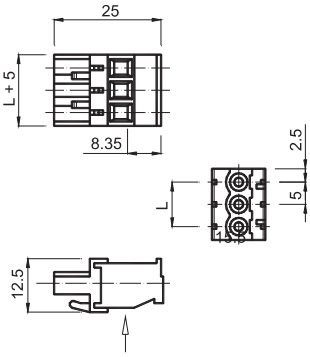

řada CVF--0D-

max. napětí:	250 V
max. proud:	12 A
průřez vodiče:	2,5 mm²
poč. pólů (5):	2 - 8
poč. pólů (5.08):	2 - 23
materiál:	UL94 V-0
max. teplota:	110 °C
barva:	zelená

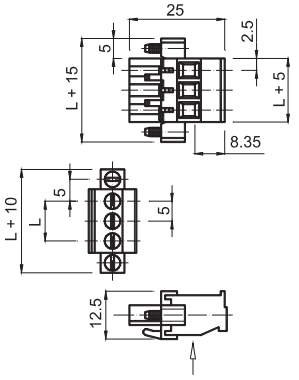

řada CVF--0L-

max. napětí:	250 V
max. proud:	12 A
průřez vodiče:	2,5 mm²
počet pólů:	2 - 25
materiál:	UL94 V-0
max. teplota:	110 °C
barva:	zelená

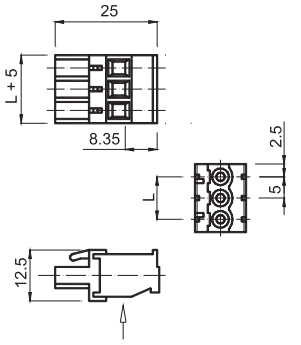

řada CVF--0R-

max. napětí:	300 V
max. proud:	15 A
počet pólů:	2 - 25
materiál:	UL94 V-0
max. teplota:	110 °C
barva:	zelená

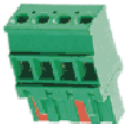

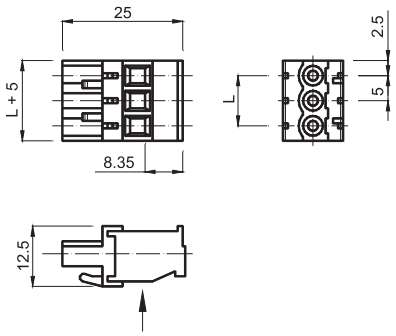

řada CVF--0S-

max. napětí:	250 V
max. proud:	12 A
průřez vodiče:	2,5 mm²
poč. pólů (5):	2 - 8
poč. pólů (5.08):	2 - 23
materiál:	UL94 V-0
max. teplota:	110 °C
barva:	zelená

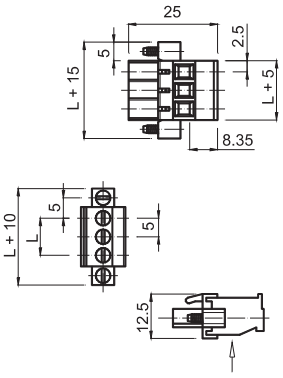

řada CIF--00-

max. napětí:	250 V
max. proud:	12 A
průřez vodiče:	2,5 mm²
počet pólů:	2 - 25
materiál:	UL94 V-0
max. teplota:	110 °C
barva:	zelená

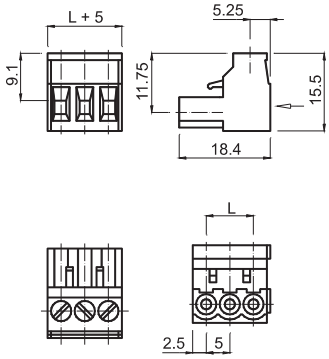

řada CIF--0V-

max. napětí:	250 V
max. proud:	12 A
průřez vodiče:	2,5 mm²
poč. pólů (5):	2 - 8
poč. pólů (5.08):	2 - 23
materiál:	UL94 V-0
max. teplota:	110 °C
barva:	zelená

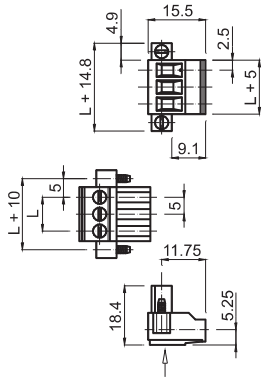

řada CIF--0M-

max. napětí:	250 V
max. proud:	12 A
průřez vodiče:	2,5 mm²
počet pólů:	2 - 4
materiál:	UL94 V-0
max. teplota:	110 °C
barva:	zelená

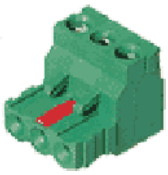

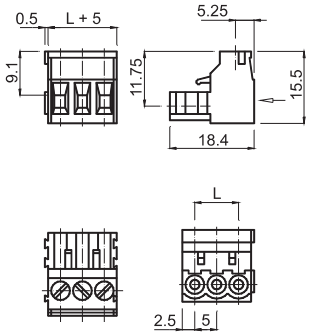

řada CIM--0A-

max. napětí:	250 V
max. proud:	12 A
počet pólů:	2 - 25
materiál:	UL94 V-0
max. teplota:	110 °C
barva:	zelená

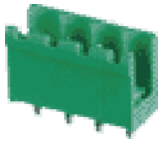

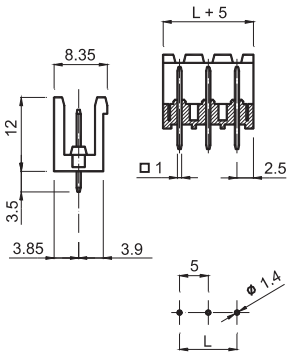

řada CIM--0E-

max. napětí:	250 V
max. proud:	12 A
počet pólů:	2 - 21
materiál:	UL94 V-0
max. teplota:	110 °C
barva:	zelená

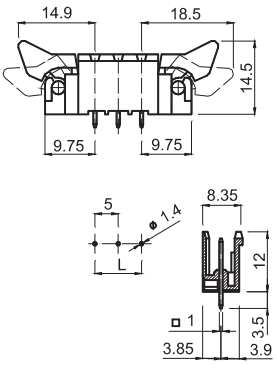

řada CIM--0M-

max. napětí:	250 V
max. proud:	12 A
počet pólů:	2 - 4
materiál:	UL94 V-0
max. teplota:	110 °C
barva:	zelená

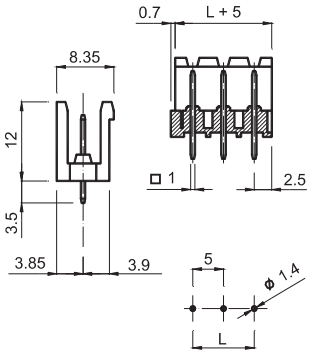

řada CIM--0P-

max. napětí:	250 V
max. proud:	12 A
počet pólů:	2 - 25
materiál:	UL94 V-0
max. teplota:	110 °C
barva:	zelená

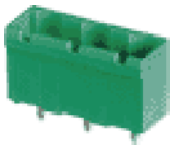

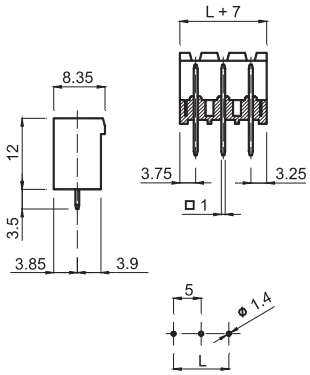

řada CIM--0V-

max. napětí:	250 V
max. proud:	12 A
poč. pólů (5):	2 - 8
poč. pólů (5.08):	2 - 23
materiál:	UL94 V-0
max. teplota:	110 °C
barva:	zelená

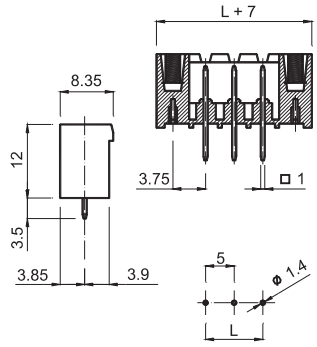

řada CIM--4A-

max. napětí:	300 V
max. proud:	15 A
poč. pólů (5):	2 - 25
p. pólů (5,08):	2 - 8
materiál:	UL94 V-0
max. teplota:	110 °C
barva:	zelená

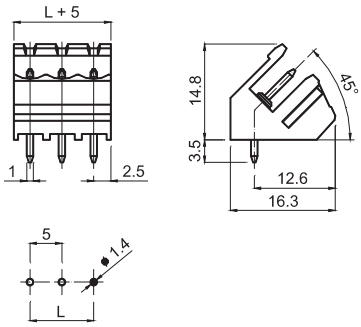

řada CIM--4M-

max. napětí:	300 V
max. proud:	15 A
počet pólů:	2 - 4
materiál:	UL94 V-0
max. teplota:	110 °C
barva:	zelená

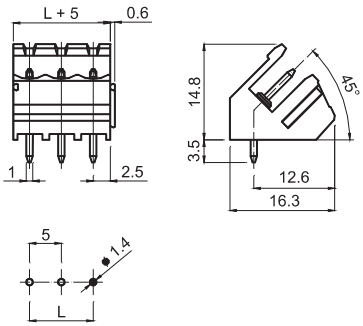

řada CIM--4P-

max. napětí:	300 V
max. proud:	15 A
poč. pólů (5):	2 - 25
p. pólů (5,08):	2 - 8
materiál:	UL94 V-0
max. teplota:	110 °C
barva:	zelená

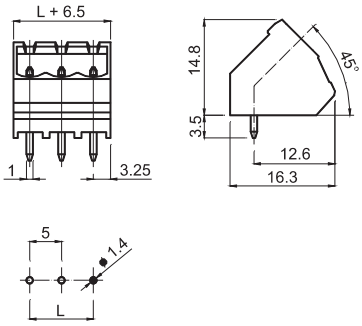

řada CIM--4V-

max. napětí:	300 V
max. proud:	15 A
poč. pólů (5):	2 - 25
p. pólů (5,08):	2 - 8
materiál:	UL94 V-0
max. teplota:	110 °C
barva:	zelená

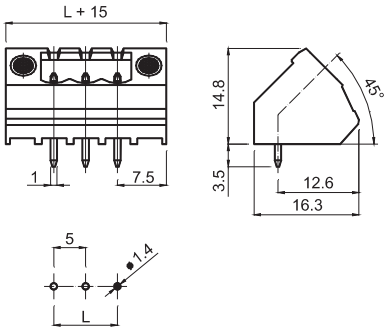

řada CIM--9A-

max. napětí:	250 V
max. proud:	12 A
počet pólů:	2 - 25
materiál:	UL94 V-0
max. teplota:	110 °C
barva:	zelená

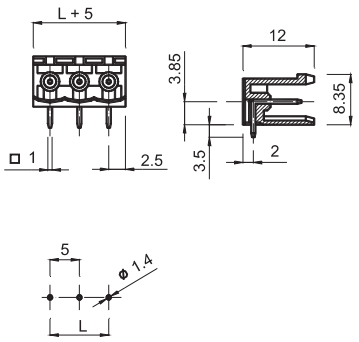

řada CIM--9E-

max. napětí:	250 V
max. proud:	12 A
počet pólů:	2 - 21
materiál:	UL94 V-0
max. teplota:	110 °C
barva:	zelená

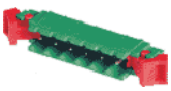

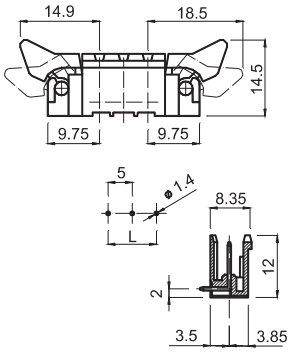

řada CIM--9M-

max. napětí:	250 V
max. proud:	12 A
počet pólů:	2 - 4
materiál:	UL94 V-0
max. teplota:	110 °C
barva:	zelená

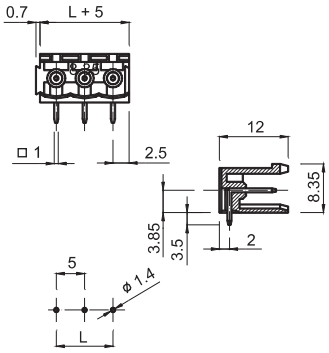

řada CIM--9P-

max. napětí:	250 V
max. proud:	12 A
počet pólů:	2 - 25
materiál:	UL94 V-0
max. teplota:	110 °C
barva:	zelená

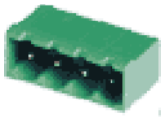

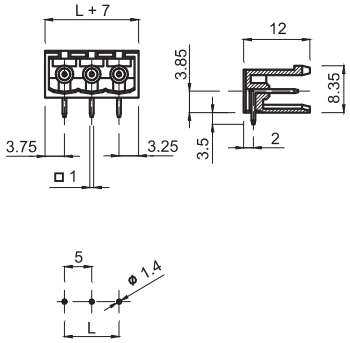

řada CIM--9V-

max. napětí:	250 V
max. proud:	12 A
poč. pólů (5):	2 - 8
poč. pólů (5.08):	2 - 23
materiál:	UL94 V-0
max. teplota:	110 °C
barva:	zelená

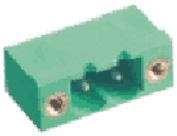

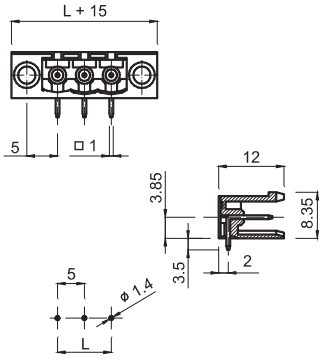

řada CRM--0M-

max. napětí:	250 V
max. proud:	12 A
počet pólů:	2 - 3
materiál:	UL94 V-0
max. teplota:	110 °C
barva:	zelená

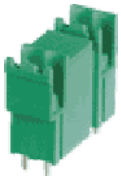

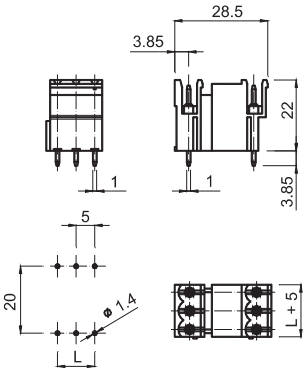

řada CRM--9M-

max. napětí:	250 V
max. proud:	12 A
počet pólů:	2 - 3
materiál:	UL94 V-0
max. teplota:	110 °C
barva:	zelená

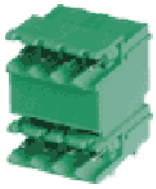

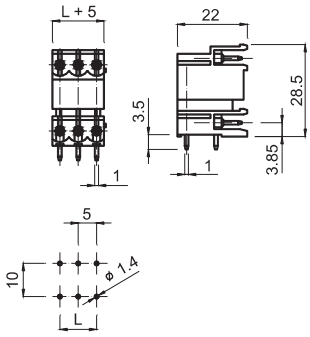

řada CRM--0P-

max. napětí:	250 V
max. proud:	12 A
počet pólů:	2 - 25
materiál:	UL94 V-0
max. teplota:	110 °C
barva:	zelená

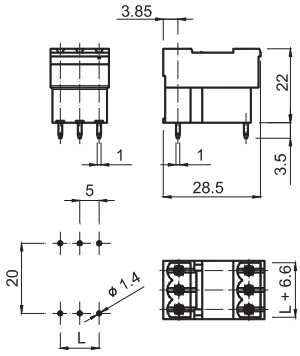

řada CRM--9P-

max. napětí:	250 V
max. proud:	12 A
počet pólů:	2 - 25
materiál:	UL94 V-0
max. teplota:	110 °C
barva:	zelená

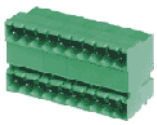

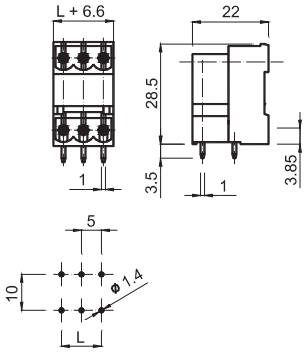

řada CPM--0M-

max. napětí:	250 V
max. proud:	12 A
počet pólů:	2 - 3
materiál:	UL94 V-0
max. teplota:	110 °C
barva:	zelená

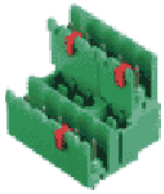

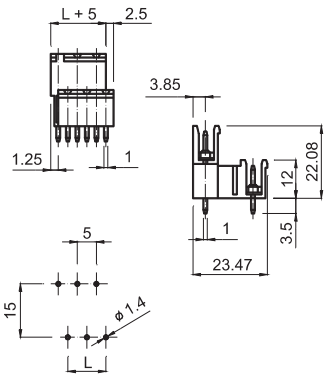

řada CPM--9M-

max. napětí:	250 V
max. proud:	12 A
počet pólů:	2 - 3
materiál:	UL94 V-0
max. teplota:	110 °C
barva:	zelená

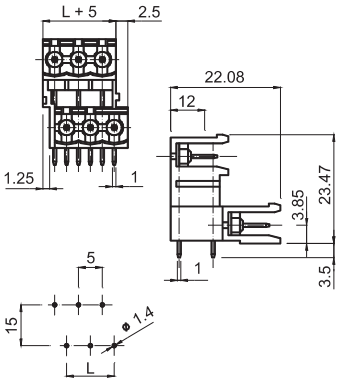

řada CPM--0P-

max. napětí:	250 V
max. proud:	12 A
počet pólů:	2 - 25
materiál:	UL94 V-0
max. teplota:	110 °C
barva:	zelená

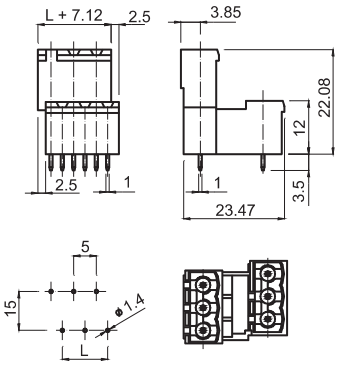

řada CPM--9P-

max. napětí:	250 V
max. proud:	12 A
počet pólů:	2 - 25
materiál:	UL94 V-0
max. teplota:	110 °C
barva:	zelená

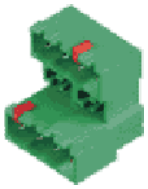

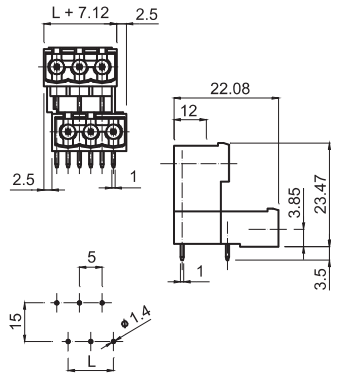

řada CCF--0--

max. napětí:	300 V
max. proud:	12 A
průřez vodiče:	2,5 mm²
počet pólů:	2 - 18
materiál:	PA6.6 V-0
max. teplota:	110 °C
barva:	zelená

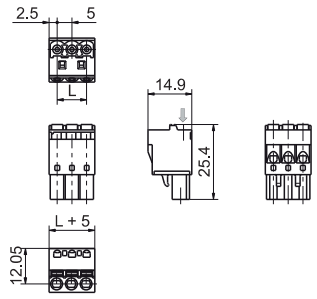

C	I	F	1	3	A	0	2

typ

CTF
CKF
CSF
CIF
COF
CVF
CGF
CUF
CCF

počet pólů

verze

A = opačný
B = rovný

typ montování

0 = s bočním otvorem
1 = rovný
9 = 90°
M, W = modulový
P = polarizovaný
R = boční pravý otvor
L = boční levý otvor
V = s uzavřeným šroubem
D = s uzavřeným pravým šroubem
S = s uzavřeným levým šroubem
S = CSF ochranný se spomalovačem
J = CSF ochranný 90°
F = CSF ochranný 90° s uzavřeným šroubem

rozteč

8 = 3,50 mm
T = 3,81 mm
1 = 5,00 mm
5 = 5,08 mm
9 = 7,00 mm
3 = 7,50 mm
7 = 7,62 mm
2 = 10,00 mm
6 = 10,16 mm

řada CVF--0R-

max. napětí:	450 V
max. proud:	12 A
průřez vodiče:	2,5 mm²
počet pólů:	2 - 12
materiál:	UL94 V-0
max. teplota:	110 °C
barva:	zelená

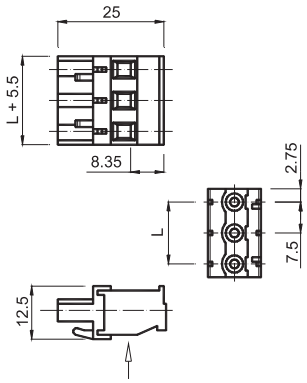

řada CVF--0L-

max. napětí:	450 V
max. proud:	12 A
průřez vodiče:	2,5 mm²
počet pólů:	2 - 12
materiál:	UL94 V-0
max. teplota:	110 °C
barva:	zelená

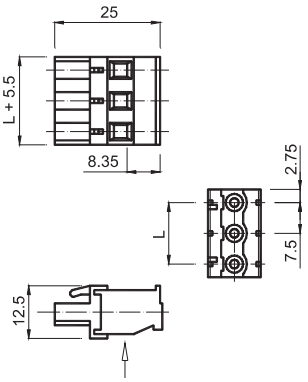

řada CIF--00-

max. napětí:	450 V
max. proud:	12 A
průřez vodiče:	2,5 mm²
počet pólů:	2 - 12
materiál:	UL94 V-0
max. teplota:	110 °C
barva:	zelená

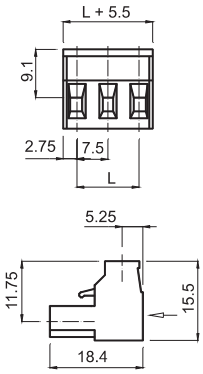

řada CIM--0A-

max. napětí:	450 V
max. proud:	12 A
počet pólů:	2 - 12
materiál:	UL94 V-0
max. teplota:	110 °C
barva:	zelená

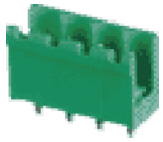

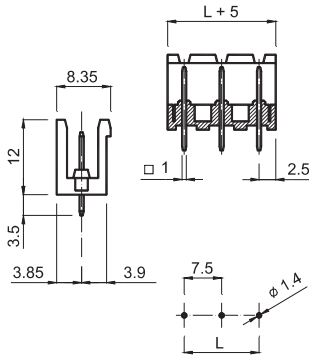

řada CIM--9A-

max. napětí:	450 V
max. proud:	12 A
počet pólů:	2 - 12
materiál:	UL94 V-0
max. teplota:	110 °C
barva:	zelená

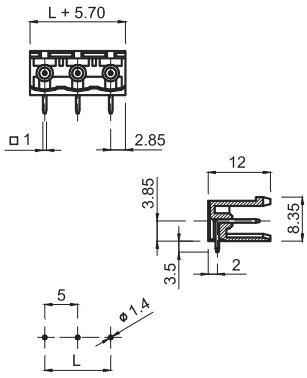

řada CIM--0P-

max. napětí:	450 V
max. proud:	12 A
počet pólů:	2 - 12
materiál:	UL94 V-0
max. teplota:	110 °C
barva:	zelená

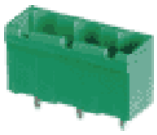

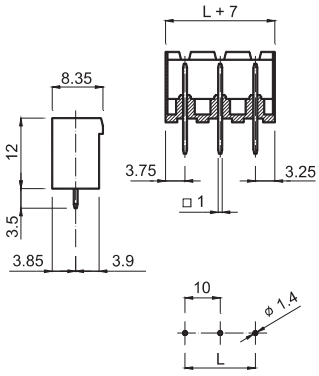

řada CIM--9P-

max. napětí:	450 V
max. proud:	12 A
počet pólů:	2 - 13
materiál:	UL94 V-0
max. teplota:	110 °C
barva:	zelená

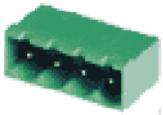

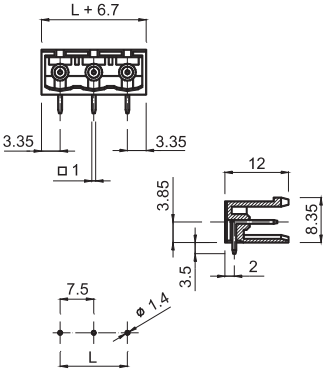

řada CTF--0M-

max. napětí:	450 V
max. proud:	11 A
průřez vodiče:	1,5 mm²
počet pólů:	2 - 13
materiál:	UL94 V-0
max. teplota:	110 °C
barva:	zelená

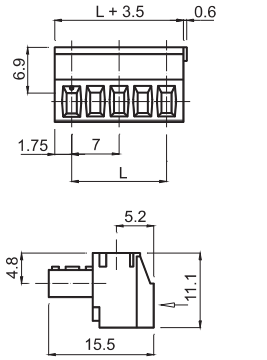

řada CTF--00-

max. napětí:	450 V
max. proud:	11 A
průřez vodiče:	1,5 mm²
počet pólů:	2 - 13
materiál:	UL94 V-0
max. teplota:	110 °C
barva:	zelená

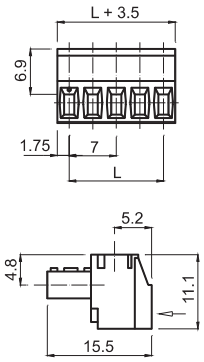

řada CTF--0V-

max. napětí:	450 V
max. proud:	11 A
průřez vodiče:	1,5 mm²
počet pólů:	2 - 25
materiál:	UL94 V-0
max. teplota:	110 °C
barva:	zelená

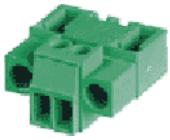

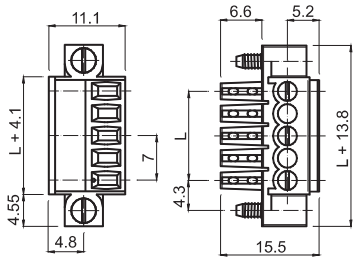

řada CTM--0M-

max. napětí:	450 V
max. proud:	11 A
počet pólů:	2 - 13
materiál:	UL94 V-0
max. teplota:	110 °C
barva:	zelená

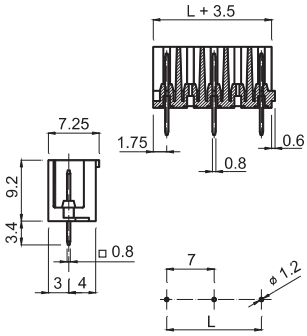

řada CTM--9M-

max. napětí:	450 V
max. proud:	11 A
počet pólů:	2 - 13
materiál:	UL94 V-0
max. teplota:	110 °C
barva:	zelená

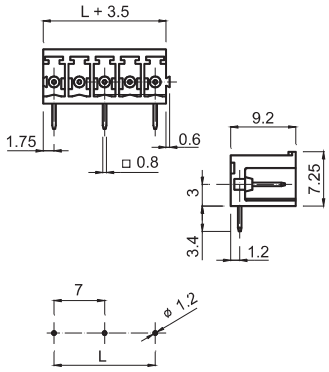

řada CTM--0P-

max. napětí:	450 V
max. proud:	11 A
poč. pólů:	2 - 13
materiál:	UL94 V-0
max. teplota:	110 °C
barva:	zelená

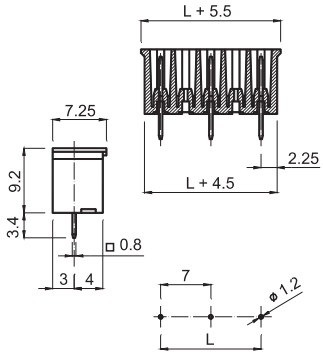

řada CTM--9P-

max. napětí:	450 V
max. proud:	11 A
počet pólů:	2 - 13
materiál:	UL94 V-0
max. teplota:	110 °C
barva:	zelená

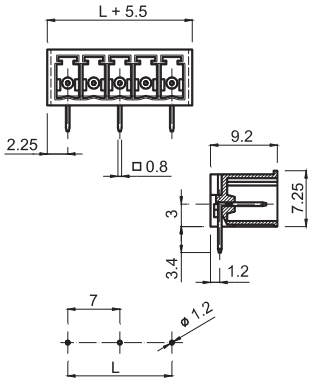

řada CTM--0V-

max. napětí:	450 V
max. proud:	11 A
počet pólů:	2 - 23
materiál:	UL94 V-0
max. teplota:	110 °C
barva:	zelená

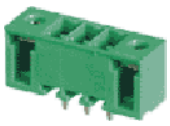

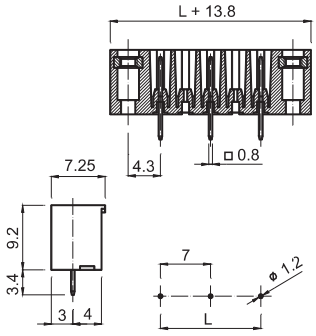

řada CTM--9V-

max. napětí:	450 V
max. proud:	11 A
počet pólů:	2 - 12
materiál:	UL94 V-0
max. teplota:	110 °C
barva:	zelená

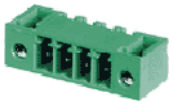

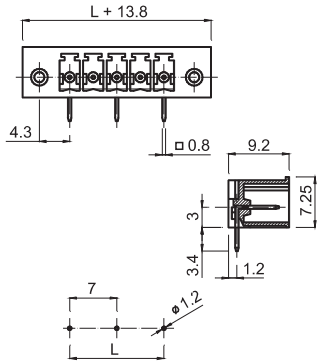

SAURO 7 - 7,5 - 7,62 mm

řada CKF--0--

max. napětí:	750 V
max. proud:	13,5 A
průřez vodiče:	1,5 mm²
počet pólů:	2 - 8
materiál:	PA6.6 V-0
max. teplota:	110 °C
barva:	zelená

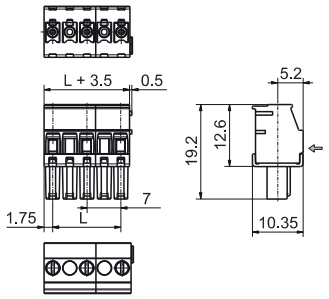

řada CBF--0--

max. napětí:	450 V
max. proud:	8 A
průřez vodiče:	1,5 mm²
počet pólů:	2 - 13
materiál:	PA6.6 V-0
max. teplota:	110 °C
barva:	zelená

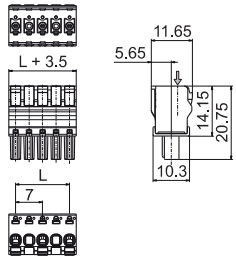

SAURO 10 - 10,16 mm

řada CSF--00-

max. napětí:	750 V
max. proud:	12 A
průřez vodiče:	2,5 mm²
počet pólů:	2 - 13
materiál:	UL94 V-0
max. teplota:	110 °C
barva:	zelená

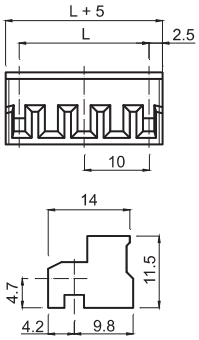

řada CSF--01-

max. napětí:	750 V
max. proud:	12 A
průřez vodiče:	2,5 mm²
počet pólů:	2 - 13
materiál:	UL94 V-0
max. teplota:	110 °C
barva:	zelená

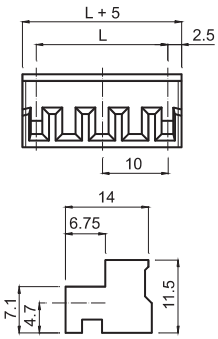

řada CSF--09-

max. napětí:	750 V
max. proud:	10 A
průřez vodiče:	1,5 mm²
počet pólů:	2 - 13
materiál:	UL94 V-0
max. teplota:	110 °C
barva:	zelená

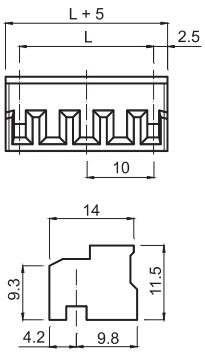

řada CSF--0J-

max. napětí:	750 V
max. proud:	13,5 A
počet pólů:	2 - 13
materiál:	UL94 V-0
max. teplota:	110 °C
barva:	zelená

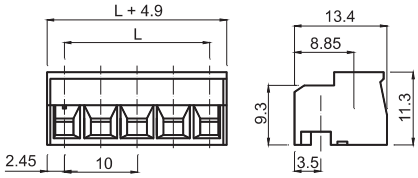

řada CSF--0S-

max. napětí:	750 V
max. proud:	13,5 A
počet pólů:	2 - 13
materiál:	UL94 V-0
max. teplota:	110 °C
barva:	zelená

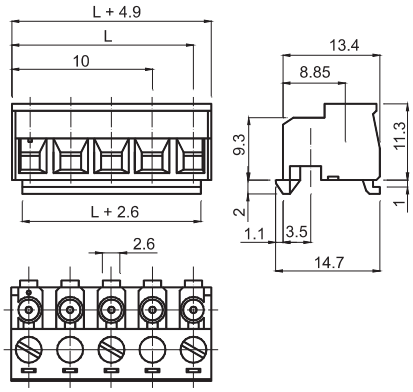

řada CSM--0A-

max. napětí:	750 V
max. proud:	12 A
počet pólů:	2 - 13
materiál:	UL94 V-0
max. teplota:	110 °C
barva:	zelená

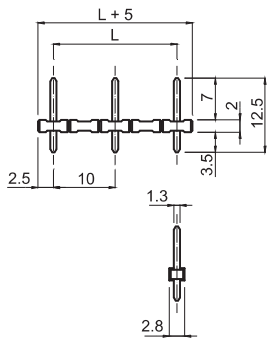

řada CVF--0D-

max. napětí:	750 V
max. proud:	15 A
po4. pólů (10):	2 - 4
p. pólů (10,16):	2 - 12
materiál:	UL94 V-0
max. teplota:	110 °C
barva:	zelená

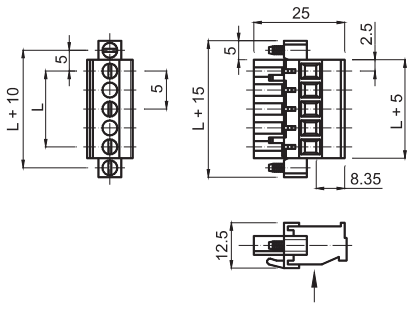

řada CVF--0L-

max. napětí:	750 V
max. proud:	12 A
průřez vodiče:	2,5 mm²
počet pólů:	2 - 13
materiál:	UL94 V-0
max. teplota:	110 °C
barva:	zelená

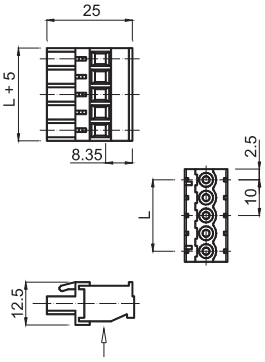

řada CVF--0R-

max. napětí:	750 V
max. proud:	12 A
průřez vodiče:	2,5 mm²
počet pólů:	2 - 13
materiál:	UL94 V-0
max. teplota:	110 °C
barva:	zelená

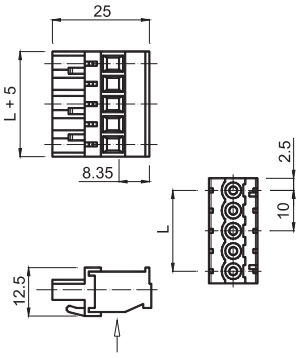

řada CVF--0S-

max. napětí:	750 V
max. proud:	15 A
poč. pólů (10):	2 - 4
p. pólů (10,16):	2 - 12
materiál:	UL94 V-0
max. teplota:	110 °C
barva:	zelená

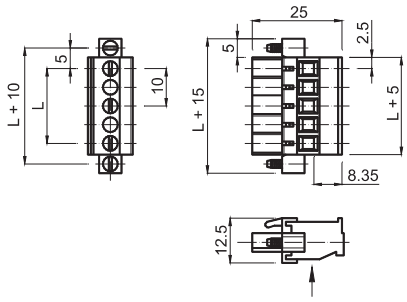

řada CIF--00-

max. napětí:	750 V
max. proud:	12 A
průřez vodiče:	2,5 mm²
počet pólů:	2 - 13
materiál:	UL94 V-0
max. teplota:	110 °C
barva:	zelená

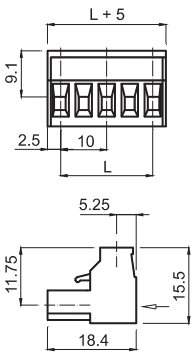

řada CIM--0A-

max. napětí:	750 V
max. proud:	12 A
počet pólů:	2 - 13
materiál:	UL94 V-0
max. teplota:	110 °C
barva:	zelená

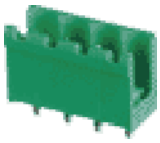

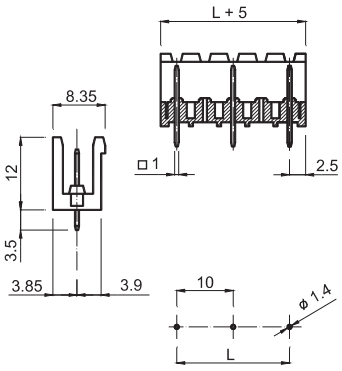

řada CIM--4A-

max. napětí:	750 V
max. proud:	15 A
poč. pólů (10):	2 - 13
p. pólů (10,16):	2 - 4
materiál:	UL94 V-0
max. teplota:	110 °C
barva:	zelená

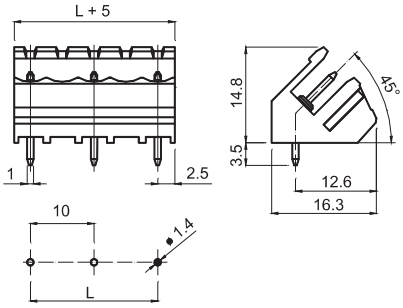

řada CIM--9A-

max. napětí:	750 V
max. proud:	12 A
počet pólů:	2 - 13
materiál:	UL94 V-0
max. teplota:	110 °C
barva:	zelená

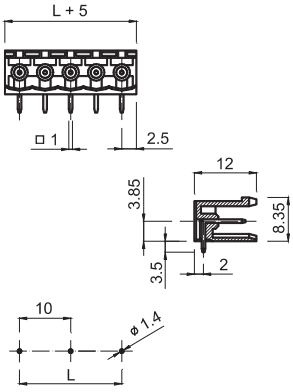

řada CIM--0E-

max. napětí:	750 V
max. proud:	12 A
počet pólů:	2 - 11
materiál:	UL94 V-0
max. teplota:	110 °C
barva:	zelená

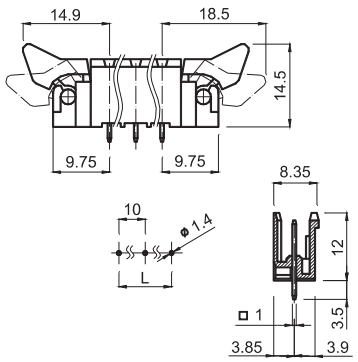

řada CIM--9E-

max. napětí:	750 V
max. proud:	12 A
počet pólů:	2 - 11
materiál:	UL94 V-0
max. teplota:	110 °C
barva:	zelená

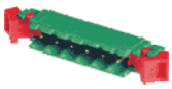

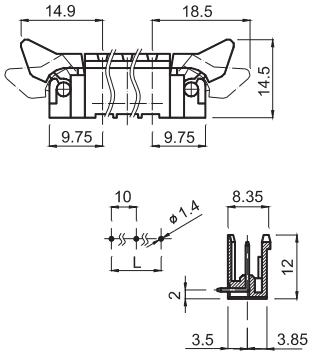

řada CIM--0P-

max. napětí:	750 V
max. proud:	12 A
poč. pólů:	2 - 13
materiál:	UL94 V-0
max. teplota:	110 °C
barva:	zelená

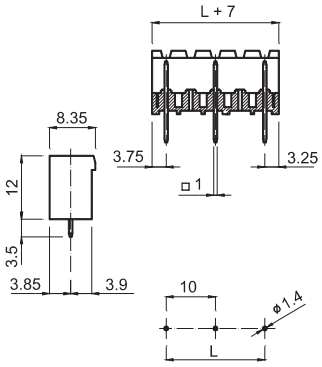

řada CIM--4P-

max. napětí:	750 V
max. proud:	15 A
poč. pólů (10):	2 - 13
p. pólů (10,16):	2 - 4
materiál:	UL94 V-0
max. teplota:	110 °C
barva:	zelená

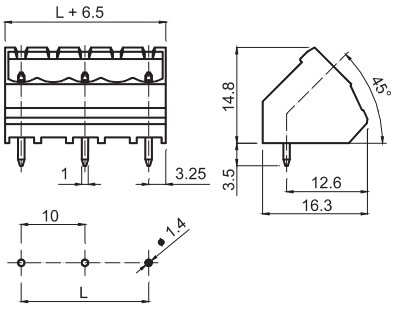

řada CIM--9P-

max. napětí:	750 V
max. proud:	12 A
počet pólů:	2 - 13
materiál:	UL94 V-0
max. teplota:	110 °C
barva:	zelená

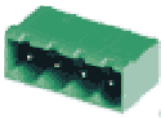

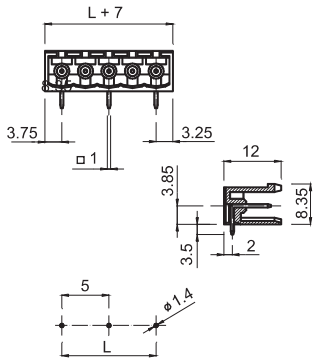

řada CIM--0V-

max. napětí:	750 V
max. proud:	15 A
poč. pólů (10):	2 - 4
p. pólů (10,16):	2 - 12
materiál:	UL94 V-0
max. teplota:	110 °C
barva:	zelená

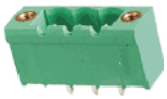

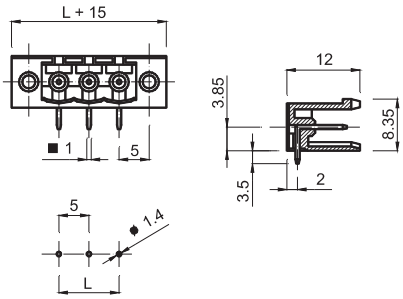

řada CIM--4V-

max. napětí:	750 V
max. proud:	15 A
poč. pólů (10):	2 - 13
p. pólů (10,16):	2 - 4
materiál:	UL94 V-0
max. teplota:	110 °C
barva:	zelená

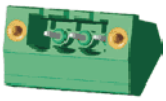

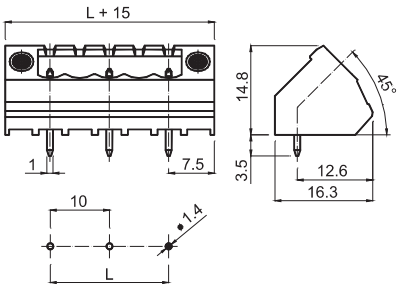

řada CIM--9V-

max. napětí:	750 V
max. proud:	15 A
poč. pólů (10):	2 - 4
p. pólů (10,16):	2 - 12
materiál:	UL94 V-0
max. teplota:	110 °C
barva:	zelená

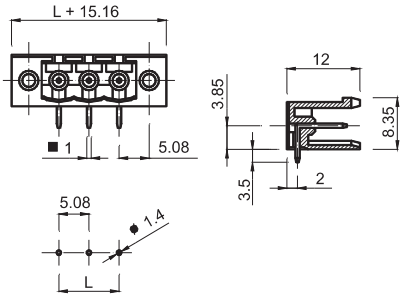

řada CPM--0M-

max. napětí:	750 V
max. proud:	12 A
počet pólů:	2 - 13
materiál:	UL94 V-0
max. teplota:	110 °C
barva:	zelená

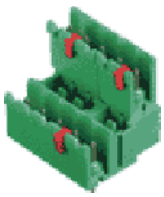

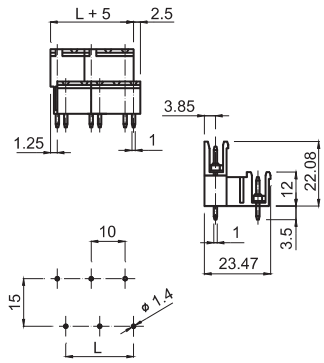

řada CPM--9M-

max. napětí:	750 V
max. proud:	12 A
počet pólů:	2 - 13
materiál:	UL94 V-0
max. teplota:	110 °C
barva:	zelená

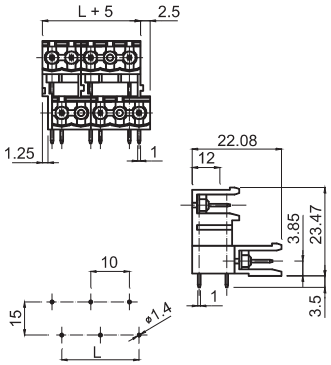

řada CPM--0P-

max. napětí:	750 V
max. proud:	12 A
počet pólů:	2 - 13
materiál:	UL94 V-0
max. teplota:	110 °C
barva:	zelená

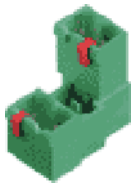

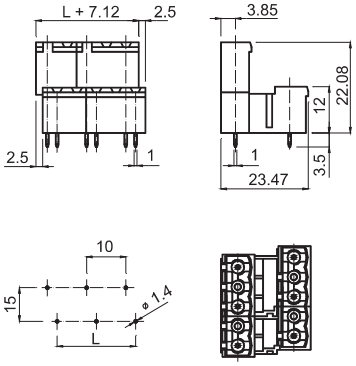

řada CPM--9P-

max. napětí:	750 V
max. proud:	12 A
počet pólů:	2 - 13
materiál:	UL94 V-0
max. teplota:	110 °C
barva:	zelená

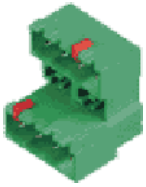

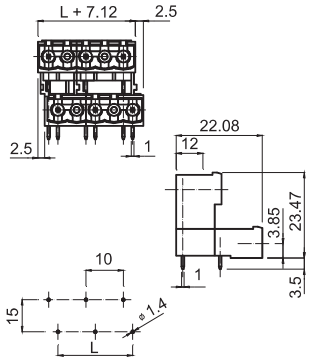

řada CCF--0--

max. napětí:	750 V
max. proud:	12 A
průřez vodiče:	2,5 mm^2
počet pólů:	2 - 9
materiál:	PA6.6 V-0
max. teplota:	110 °C
barva:	zelená

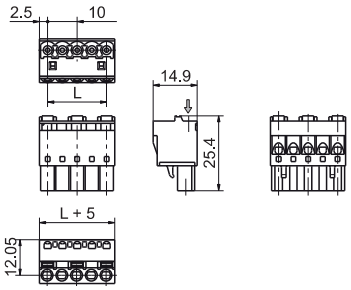

C	T	M	0	3	0	0	1

typ

CVF
CIM
CTF
CTM
CSF
CIF
CRM
CPM
CSM

počet pólů

rozteč

1 = 5,00 mm
5 = 5,08 mm
3 = 7,50 mm
7 = 7,62 mm
2 = 10,00 mm
6 = 10,16 mm

typ montování

M = modulový
V = s uzavřeným šroubem
0, A = s bočním otvorem
1 = rovný
9 = 90°
S = s uzavřeným levým šroubem
R = boční pravý otvor
L = boční levý otvor
P = polarizovaný
E = vyhazovač
D = s uzavřeným pravým šroubem
J = CSF ochranný 90°

verze

0 = bez označení
4 = 45°
9 = 90°

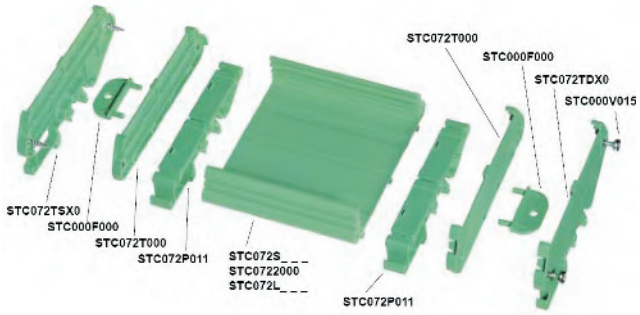

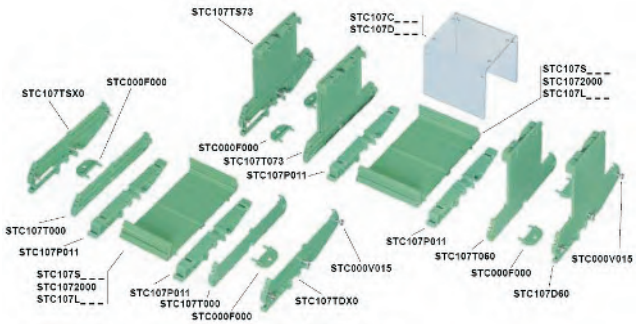

S	T	C	0	7	2	L	2	5	0

typ

STC000
STC072
STC107

STC072 S016 = STD vel. profilu L 16.50
S028 = STD vel. profilu L 27.75
S039 = STD vel. profilu L 39.00
S050 = STD vel. profilu L 50.25
S061 = STD vel. profilu L 61.50
S073 = STD vel. profilu L 72.75
S084 = STD vel. profilu L 84.00
S095 = STD vel. profilu L 95.25
S116 = STD vel. profilu L 106.50
S118 = STD vel. profilu L 117.75
S129 = STD vel. profilu L 129.00
S140 = STD vel. profilu L 140.25
S151 = STD vel. profilu L 151.50
S163 = STD vel. profilu L 162.75
S174 = STD vel. profilu L 174.00
A026 = STD vel. adaptéru pro 68 mm

STC107 S035 = STD vel. profilu L 35.00
S051 = STD vel. profilu L 51.50
S070 = STD vel. profilu L 70.00
S086 = STD vel. profilu L 86.50
S105 = STD vel. profilu L 105.00
S121 = STD vel. profilu L 121.50
S140 = STD vel. profilu L 140.00
S156 = STD vel. profilu L 156.50
S175 = STD vel. profilu L 175.00
S191 = STD vel. profilu L 191.50
S210 = STD vel. profilu L 210.00
S226 = STD vel. profilu L 226.50
S245 = STD vel. profilu L 245.00
S261 = STD vel. profilu L 261.50
S280 = STD vel. profilu L 280.00
A160 = STD vel. adaptéru pro 100 mm
A___ = volitelná vel. adaptéru pro 100 mm
TS60 = levá boční část s háčkem
TS73 = levá boční část s háčkem
TD60 = pravá boční část s háčkem
TD73 = pravá boční část s háčkem
T060 = boční část bez háčku
T073 = boční část bez háčku
C___ = volitelná velikost ochranného krytu 60 mm
D___ = volitelná velikost ochranného krytu 73 mm

STC072 TSX0 = levá boční část s háčkem
STC107 TDX0 = pravá boční část s háčkem
T000 = hlava bez háčku
P011 = DIN háček
2000 = profil pro PCB L 2 m
L___ = volitelná velikost profilu

STC000 V015 = závit pro připevnění hlavy (L=15 mm)
V025 = závit pro připevnění hlavy (L=25 mm)
F000 = spojka pro připevnění na stěnu

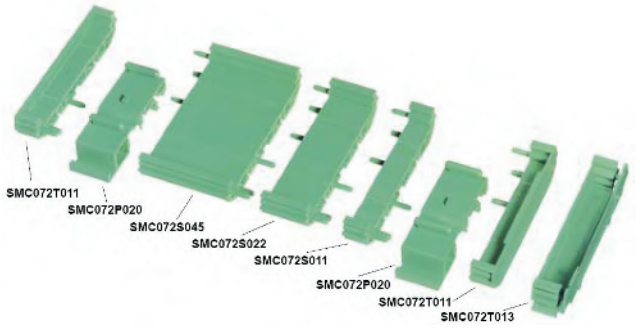

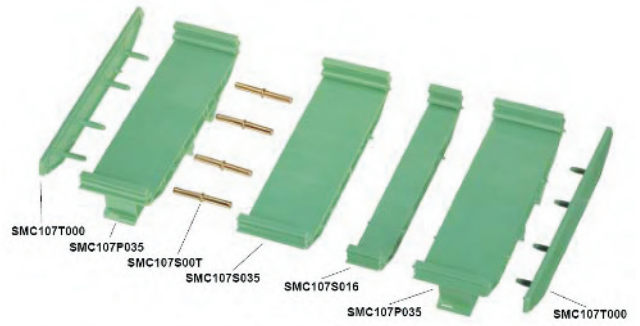

S	M	C	0	7	2	L	2	5	0

typ

SMC072
SMC107

SMC072 T011 = boční část
T012 = boční část
T013 = kompletní modul
S011 = základní část
S022 = základní část
S045 = základní část
P020 = háček pro DIN

SMC107 T000 = boční část
P035 = základní část s háčkem
S016 = základní část
S035 = základní část
S00T = mosazná výztuha

SAURO

Typová provedení

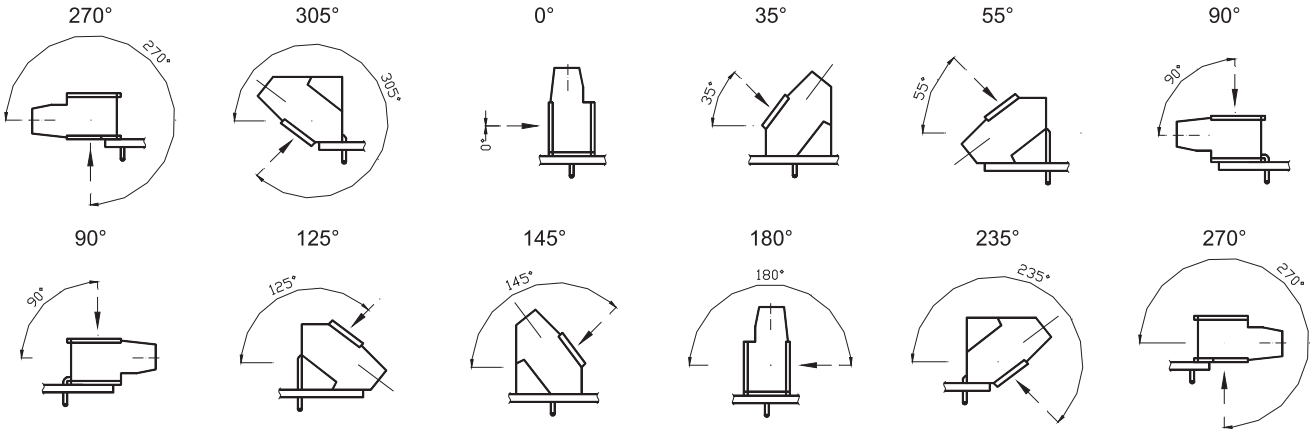

SAURO

Barevná provedení

Barva	RAL	Označení
Zelená:	Ral 6032	-0V
Černá:	Ral 9005	-0N
Světle šedá:	Ral 7035	-0G
Tmavě šedá:	Ral 7040	-0F
Oranžová:	Ral 2003	-0A
Modrá:	Ral 5012	-0B
Červená:	Ral 3017	-0R
Hnědá:	Ral 8028	-0C
Bílá:	Ral 9001	-0W

Kontakt

Pobočka

OFFICIAL ELECTRONIC, s.r.o.
Skladová 8, 326 00 Plzeň
Tel./Fax: +420 377 220 953
Mobil: +420 604 862 808
Email: jdvorak@official.cz

Centrála

OFFICIAL ELECTRONIC, s.r.o.
U Tescomy 251, 763 11 Zlín - Lužkovice
Tel.: +420 577 007 141
Fax: +420 577 007 150
Email: info@official.cz
Web: www.official.cz